АВТОБЕТОНОСМЕСИТЕЛЬ

V 7м^3
58147С

КАТАЛОГ

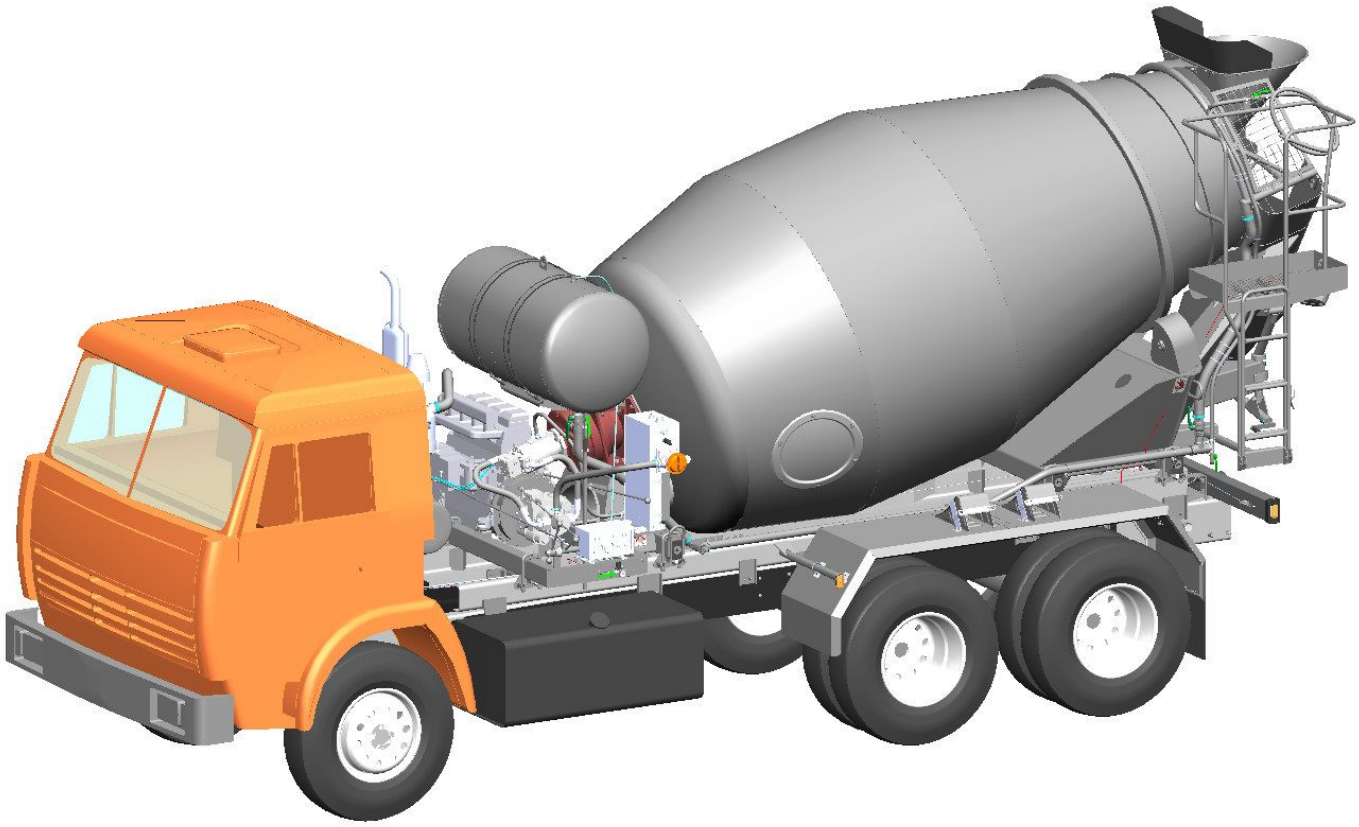

АВТОБЕТОНОСМЕСИТЕЛЬ

58147С

КАТАЛОГ ДЕТАЛЕЙ И СБОРОЧНЫХ ЕДИНИЦ

58146С.00.00.000 КД

РОССИЯ, БАШКОРТОСТАН, Г. ТУЙМАЗЫ

В связи с постоянной работой по совершенствованию изделия, повышающей его надежность, улучшающей условия эксплуатации, в конструкцию могут быть внесены изменения, не отраженные в настоящем издании.

СОДЕРЖАНИЕ

Порядок пользования каталогом 5
Назначение изделия 5
Техническая характеристика 6
Перечень сборочных единиц 7
Детали и сборочные единицы 8
Стандартизованные изделия 48
Номерной указатель 51

ПОРЯДОК ПОЛЬЗОВАНИЯ КАТАЛОГОМ

Каталог деталей и сборочных единиц автобетоносмесителя **58147С** предназначен для составления заявок на составные части, необходимые при ремонте изделия, является справочным техническим пособием для работников предприятий, занимающихся эксплуатацией и ремонтом изделия.

Сборочные единицы с входящими в них деталями изображены на рисунках в порядке возрастания номеров сборочных единиц. Детали, входящие в сборочные единицы, имеют номера позиций. Одним и тем же деталям присвоены одинаковые номера. В спецификациях приведены наименования деталей и номера позиций в порядке возрастания.

Для удобства пользования каталогом в нем приведена таблица «перечень сборочных единиц» с указанием номеров сборочных единиц и рисунков, на которых они размещены.

Сведения о стандартизованных изделиях (детали крепления и др.) приведены в разделе «Стандартизованные изделия», см. Приложение 1 – 2.

Для облегчения нахождения детали или сборочной единицы, когда известен только ее номер, используют «Номерной указатель», где все детали расположены в возрастающем порядке номеров с указанием рисунка, на котором эта деталь изображена. Стандартизованные детали в «Номерном указателе» не приведены.

При заказе запасных частей необходимо указывать номер детали по каталогу, наименование и необходимое количество.

НАЗНАЧЕНИЕ ИЗДЕЛИЯ

Автобетоносмеситель **58147С** предназначен для доставки дозированных компонентов бетонной смеси, приготовления ее в пути следования или по прибытии на строительный объект, а также доставки готовой бетонной смеси и выдачи ее потребителю при температуре окружающего воздуха от минус 40 до плюс 40° С.

Автобетоносмеситель изготавливается для работы в климатическом исполнении У и Т категории I по ГОСТ 15150–69.

ТЕХНИЧЕСКАЯ ХАРАКТЕРИСТИКА

Геометрический объем смесительного барабана, $м^3$,
не менее 12

Объем перевозимой бетонной смеси в зависимости от
ее объемной массы, $м^3$, не менее
при γ=1,8 $т/м^3$ 7
при γ=2,0 $т/м^3$ 6

Вместимость бака для воды, л, не менее 450

Привод смесительного барабана . . . . . гидромеханический

Мощность привода смесительного оборудования, кВт 55,1

Продолжительность приготовления
бетонной смеси, мин, не более 20

Частота вращения смесительного барабана, $мин^{-1}$, не более 18

Скорость выгрузки, $м^3$/мин, при подвижности
бетонной смеси не менее 2–4 см 1

Эксплуатационные показатели:
удельный расход топлива при дальности перевозки 100 км, $л/м^3$ 4

Тип отбора мощности . . . . . от автономного двигателя Д-145Т-17

Шасси базового автомобиля КамАЗ-53229

Максимальная скорость передвижения автобетоносмесителя
при полной нагрузке
на горизонтальном участке прямой дороги
с твердым покрытием, км/час 60

Масса, кг, не более:
технологического оборудования 4800
снаряженного автобетоносмесителя 11250
загруженного автобетоносмесителя 23940

Распределение массы загруженного автобетоносмесителя, кг, не более:
на переднюю ось 6010
на заднюю тележку 17930

Габаритные размеры автобетоносмесителя, мм, не более:
длина 9000
ширина 2500
высота 3700

ПЕРЕЧЕНЬ СБОРОЧНЫХ ЕДИНИЦ

№ рисунка	Обозначение	Наименование
1	**2**	**3**
1	58146С.00.00.000	Автобетоносмеситель
2	58146С.01.00.000	Бетоносмеситель
3	58146С.01.03.000	Барабан смесительный в сборе
4,5	58146С.01.04.000	Система подачи воды
6,7	58146С.01.05.000	Привод
8	581460.01.06.000	Гидроразводка
9	581460.01.07.000	Система управления
10…13	581460.01.15.000	Система топливопитания
14	58146С.10.00.000	Лестница в сборе
15	СБ-172-1.01.07.000	Ролик опорный
15	СБ-172-1.01.07.000-01	Ролик опорный
16…19	СБ-239.06.00.000	Устройство загрузочно-разгрузочное
20,21	581450.13.00.000	Электрооборудование
22	581460.02.00.000	Брызговик правый
23	581460.04.00.000	Брызговик левый
24	581460.05.00.000	Кронштейн задних фонарей

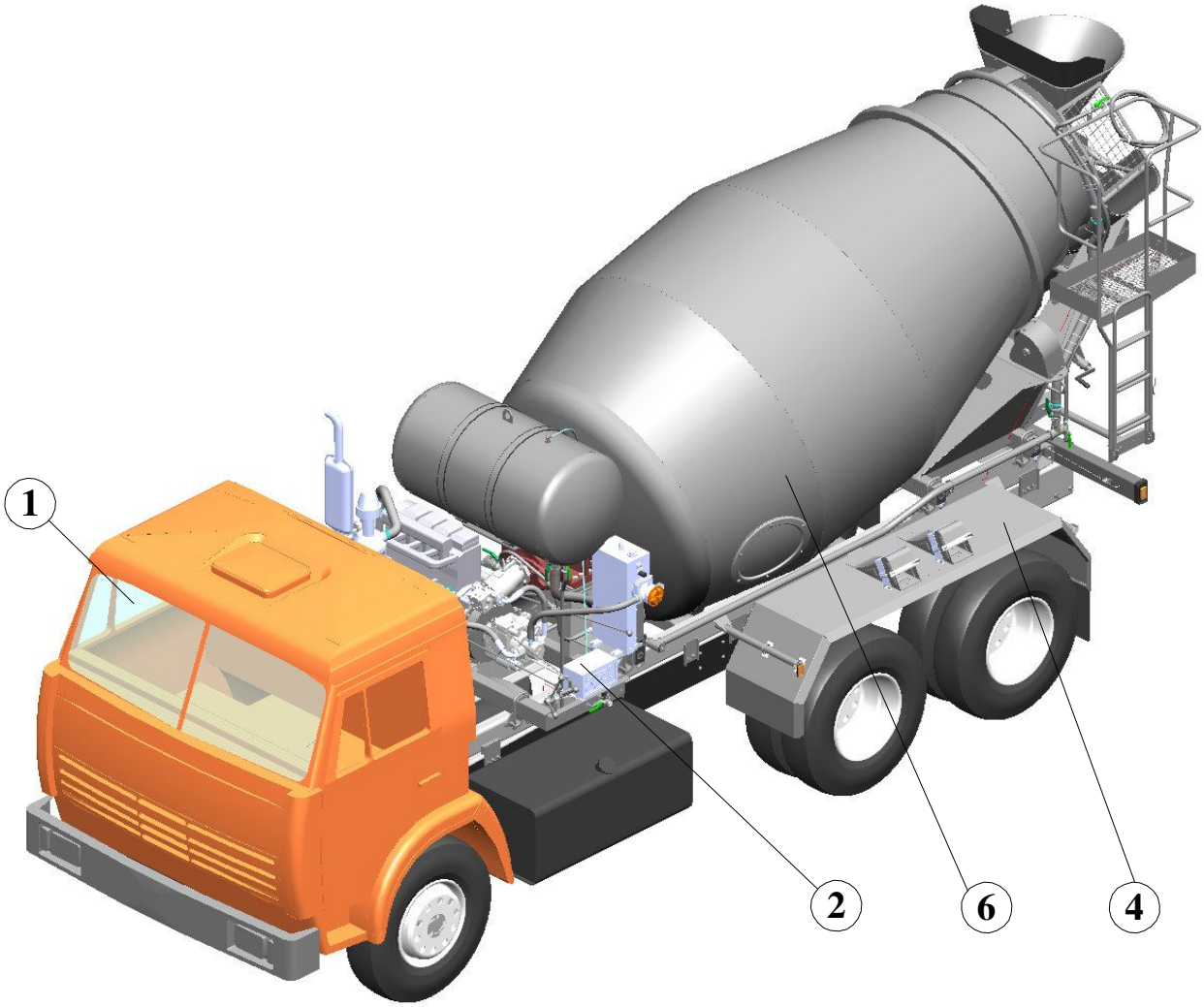

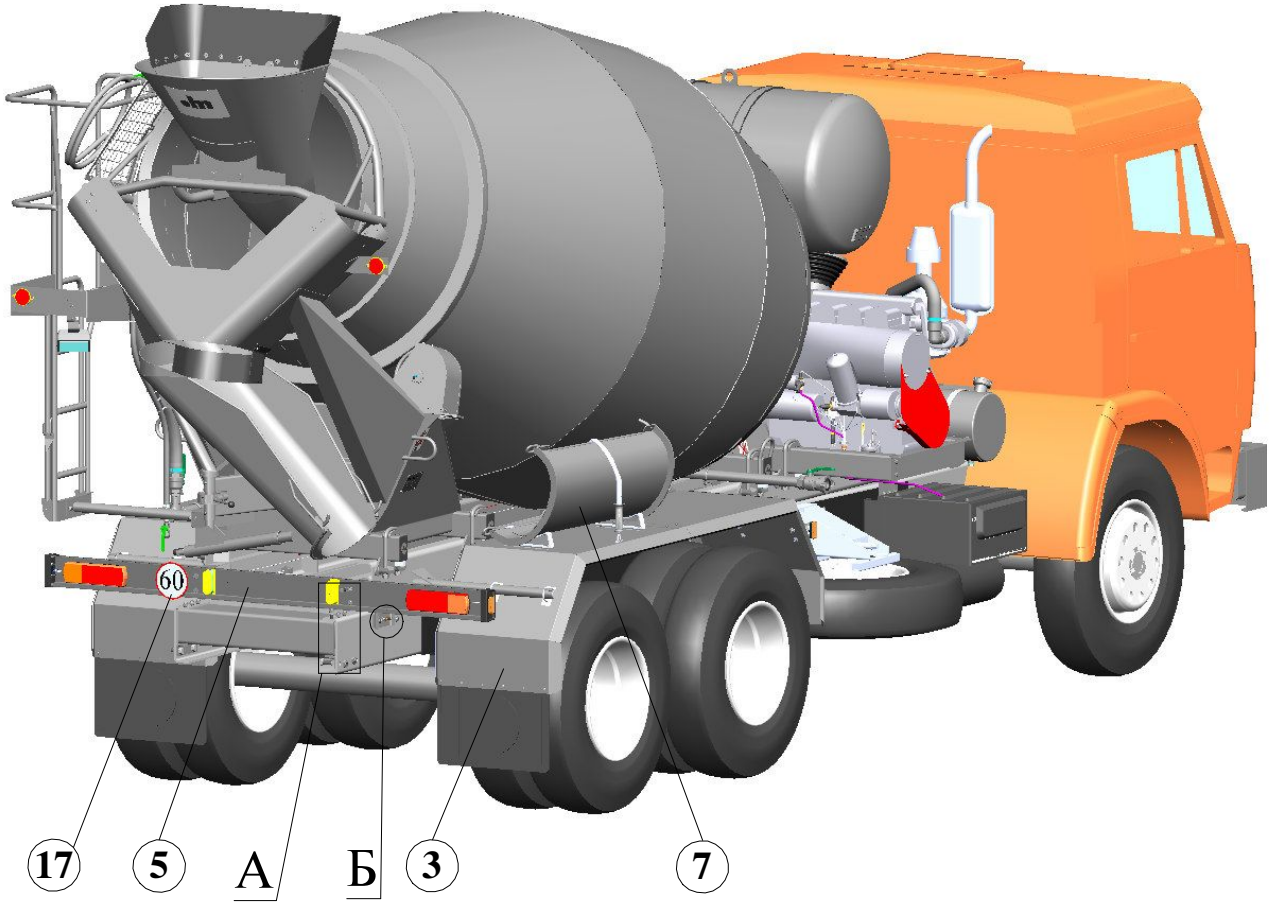

Рис. 1	**58146С.00.00.000**	**Автобетоносмеситель**	**8**

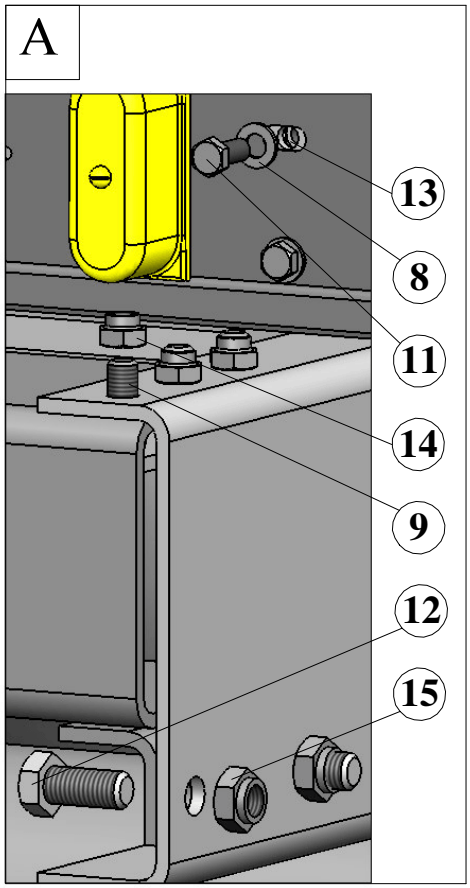

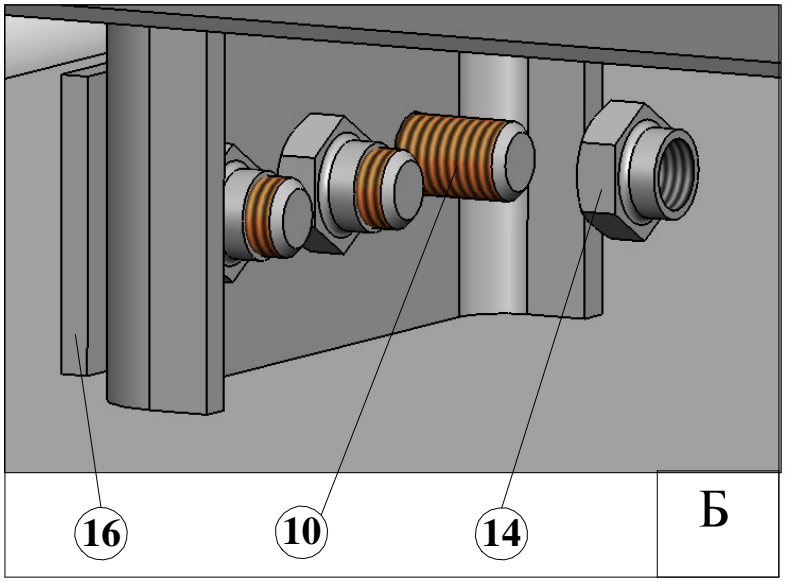

ПОЗ.	ОБОЗНАЧЕНИЕ	НАИМЕНОВАНИЕ	КОЛ.
1		КамАЗ-53229-0001040-15	1
2	581450.13.00.000	Электрооборудование	1
3	581460.02.00.000-01	Брызговик правый	1
4	581460.04.00.000-01	Брызговик левый	1
5	581460.05.00.000	Кронштейн задних фонарей	1
6	58146С.01.00.000	Бетоносмеситель	1
7	СБ-172-1.01.03.500	Лоток дополнительный	1
8		Шайба С12.02.Ст3кп ГОСТ 11371-78	4
9	1/13915/21 (45 9962 1311)	Болт М16х1.5-6gх35	6
10	1/13915/21 (45 9962 1345)	Болт М16х1.5-6gх45	40
11	1/55404/21 (45 9989 1013)	Болт М12х1,25-6gх30	4
12	1/59885/21 (45 9989 1453)	Болт М20х1,5-6gх70	4
13	251647 (45 9566 2209)	Гайка М12х1,25-6Н	4
14	251649 (45 9566 1213)	Гайка М16х1.5-6Н ОСТ. 37 001 197-75	46
15	853528 (45 9972 4081)	Гайка М20х1,5-6Н	4
16	СБ-239.00.00.001	Подкладка	2
17	СБ-239.00.00.005	Знак ограничения скорости	1

Рис. 2

58146С.01.00.000

Бетоносмеситель

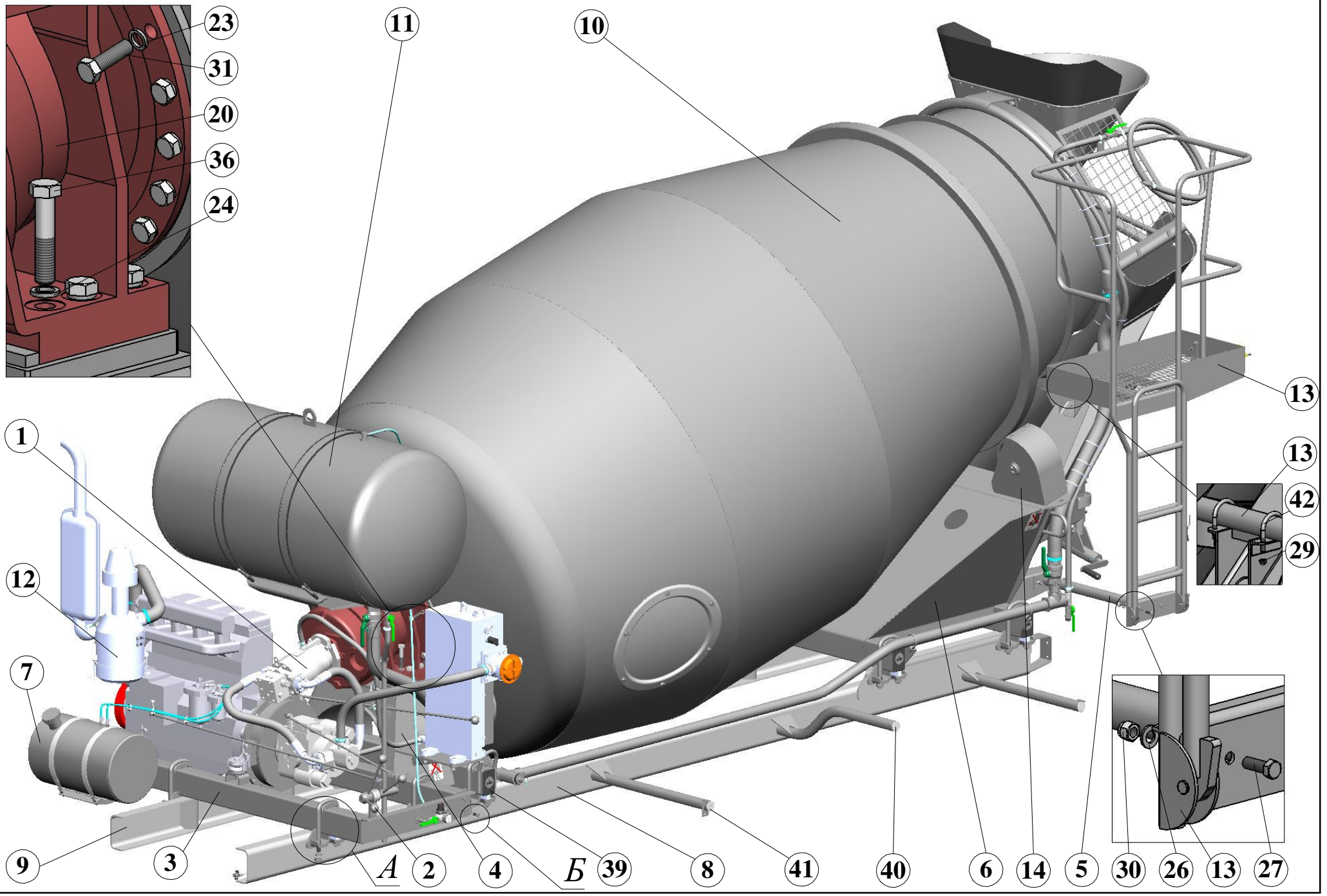

10

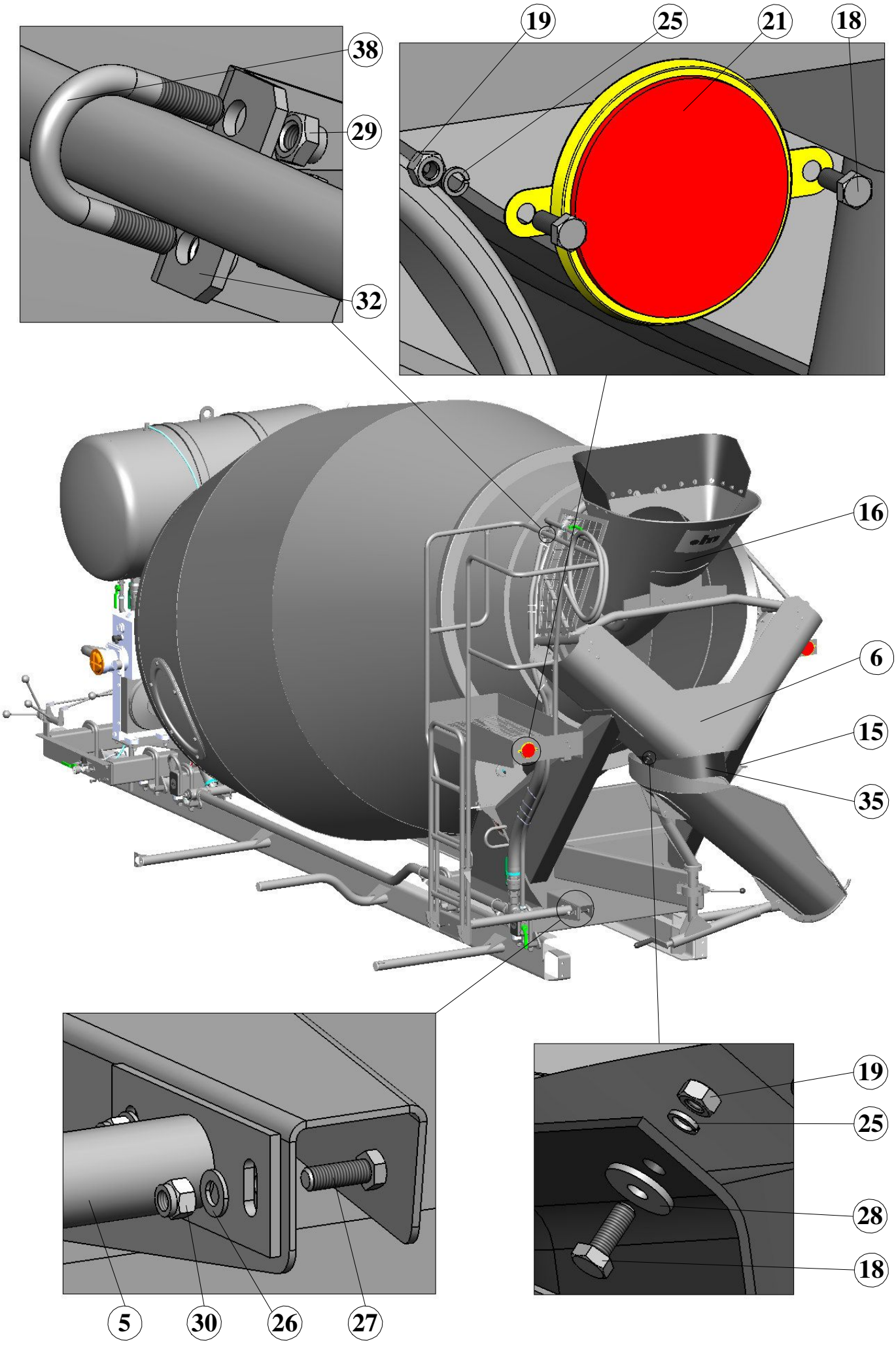

Рис. 2	58146С.01.00.000	Бетоносмеситель	11

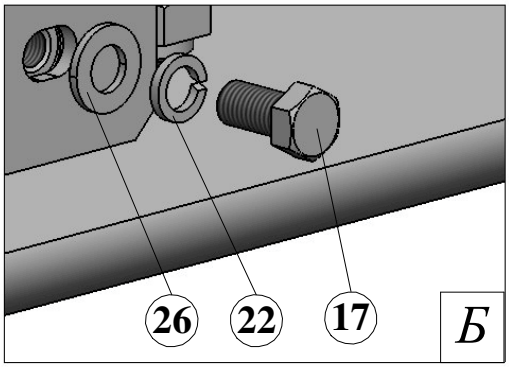

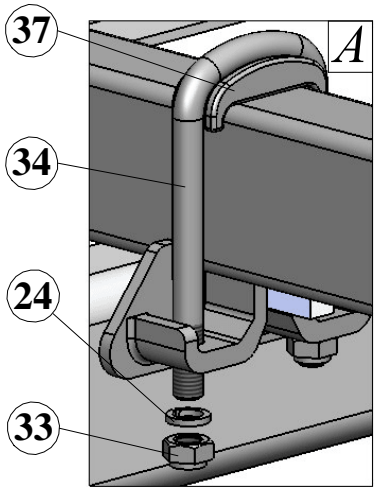

ПОЗ.	ОБОЗНАЧЕНИЕ	НАИМЕНОВАНИЕ	КОЛ.
1	581460.01.06.000	Гидроразводка	1
2	581460.01.07.000	Система управления	1
3	581460.01.10.000	Балка поперечная	1
4	581460.01.11.000	Опора передняя	1
5	581460.01.13.000	Упор лестницы	1
6	581460.01.14.000	Опора задняя	1
7	581460.01.15.000	Система топливопитания	1
8	58146С.01.01.000	Лонжерон левый	1
9	58146С.01.02.000	Лонжерон правый	1
10	58146С.01.03.000	Барабан смесительный в сборе	1
11	58146С.01.04.000	Система подачи воды	1
12	58146С.01.05.000	Привод	1
13	58146С.10.00.000	Лестница в сборе	1
14	СБ-172-1.01.07.000	Ролик опорный	1
15	СБ-172-1.01.07.000-01	Ролик опорный	1
16	СБ-239.06.00.000	Устройство загрузочно-разгрузочное	1
17		Болт М12-6gх25.58.019 ГОСТ 7798-70	4
18		Болт М6-6gх16.58.019 ГОСТ 7798-70	10
19		Гайка М6-6Н.5.019 ГОСТ 5915-70	10
20		Редуктор 575L	1
21		Световозвращатель ФП310Е ТУ 37.003.073-80	2
22		Шайба 12.65Г.019 ГОСТ 6402-70	4
23		Шайба 16.65Г.019 ГОСТ 6402-70	24
24		Шайба 20.65Г.019 ГОСТ 6402-70	26
25		Шайба 6.65Г.019 ГОСТ 6402-70	10
26		Шайба С12.02.Ст3кп ГОСТ 11371-78	8
27	1/55409/21	Болт М12х1,25-6gх35	4
28	22.045.128-013	Шайба 6х20х2.01	6
29	25 1645 (45 9566 2205)	Гайка М8-6Н	6
30	251647 (45 9566 2209)	Гайка М12х1,25-6Н	4
31	356-70667-01	Болт М16-6gх55	24
32	581450.00.00.002	Уголок	1
33	853528 (45 9972 4081)	Гайка М20х1,5-6Н	20
34	СБ-172-1.01.00.002-01	Стремянка	10
35	СБ-234.00.00.003	Фартук	1
36	СБ-234.00.00.004	Болт М20	6
37	СБ-234.00.00.006	Прижим	10
38	СБ-239.00.00.002	Хомут	1
39	СБ-239.00.00.004	Заглушка	6
40	СБ-239.22.00.008	Заглушка	4
41	СБ-239.22.00.009	Доработка заглушки	2
42	СБ-92-1А.01.01.004	Хомут	2

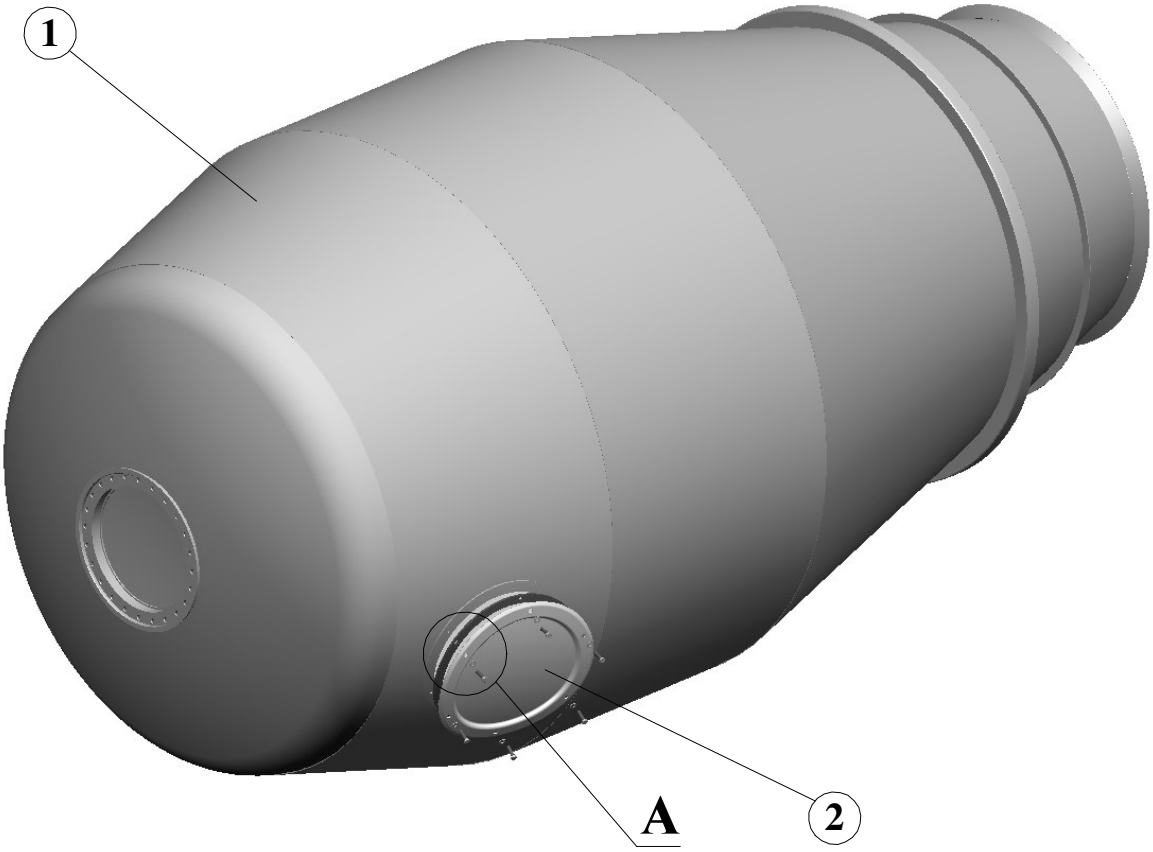

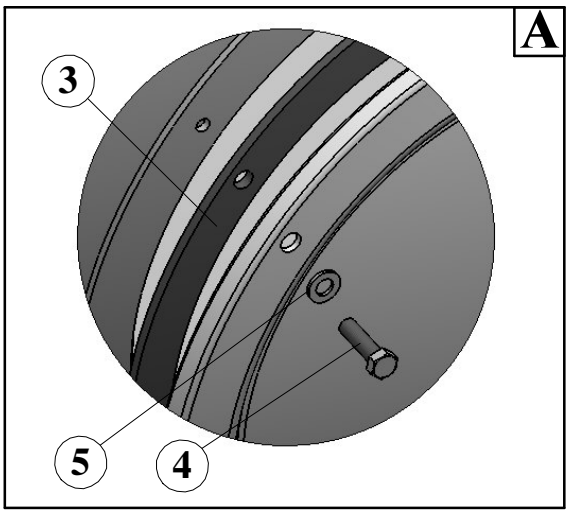

ПОЗ.	ОБОЗНАЧЕНИЕ	НАИМЕНОВАНИЕ	КОЛ.
1	58146С.01.03.100	Барабан смесительный	1
2	СБ-159А.01.22.001	Крышка	1
3	СБ-159А.01.22.002	Прокладка	1
4		Болт М12-6gх45.56.019 ГОСТ 7798-70	6
5		Шайба С12.02.Ст3кп ГОСТ 11371-78	6

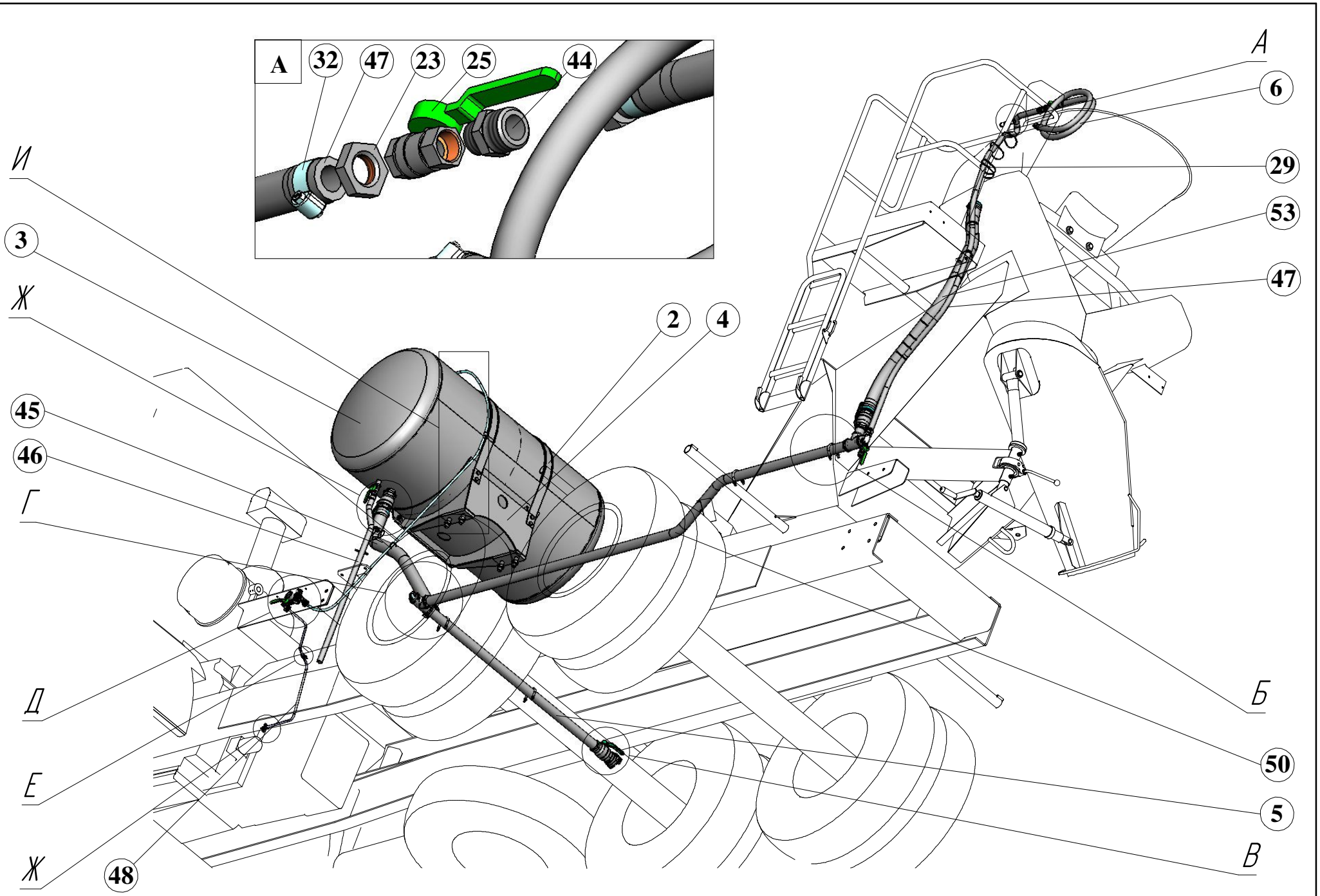
А
32
47
23
25
44
А
6
29
53
47
И
3
Ж
2
4
45
46
Г
Б
50
5
Д
Е
В
Ж
48

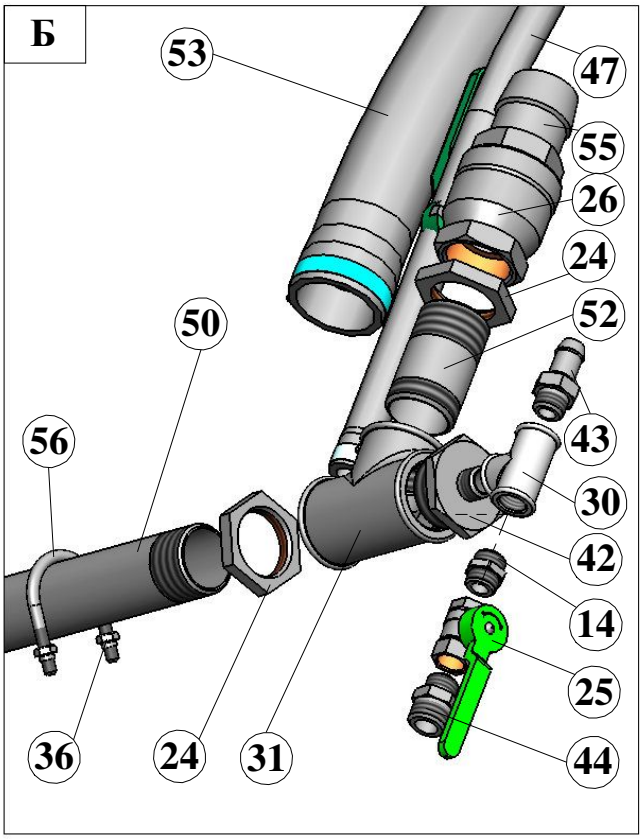

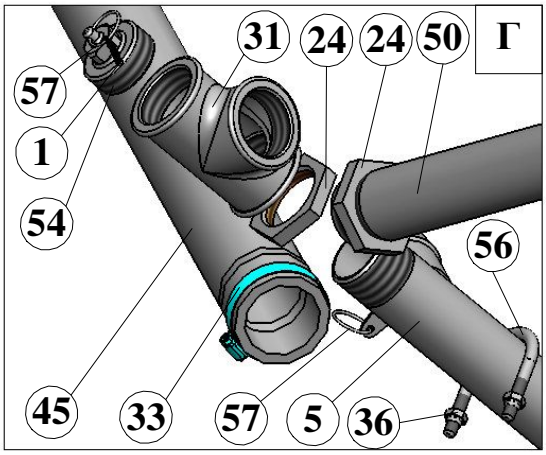

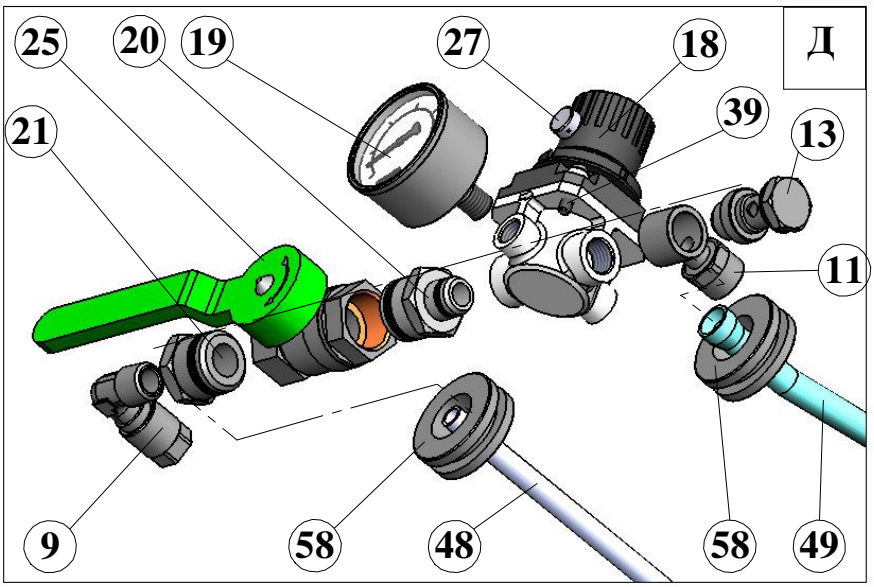

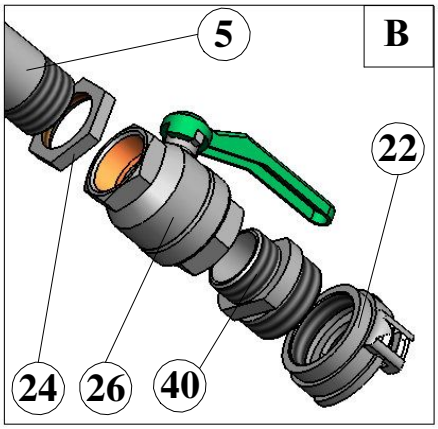

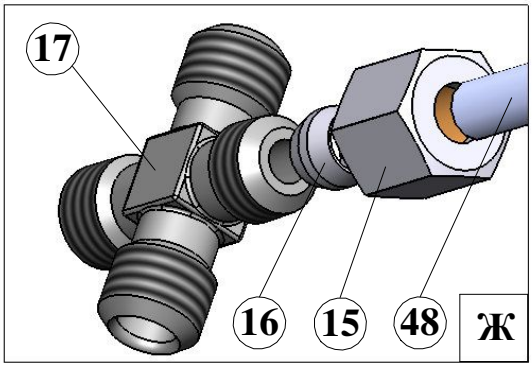

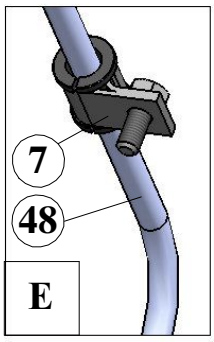

Рис.4	58146С.01.04.000	Система подачи воды	15

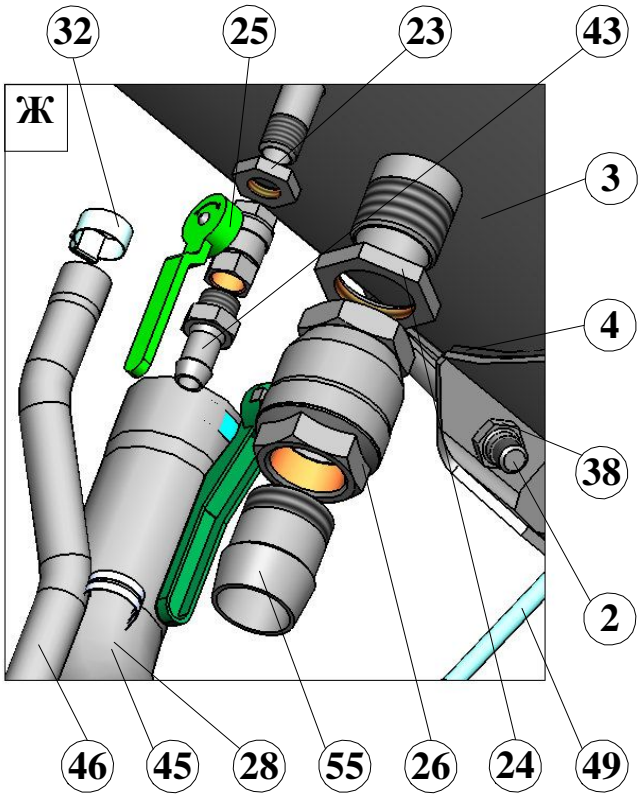

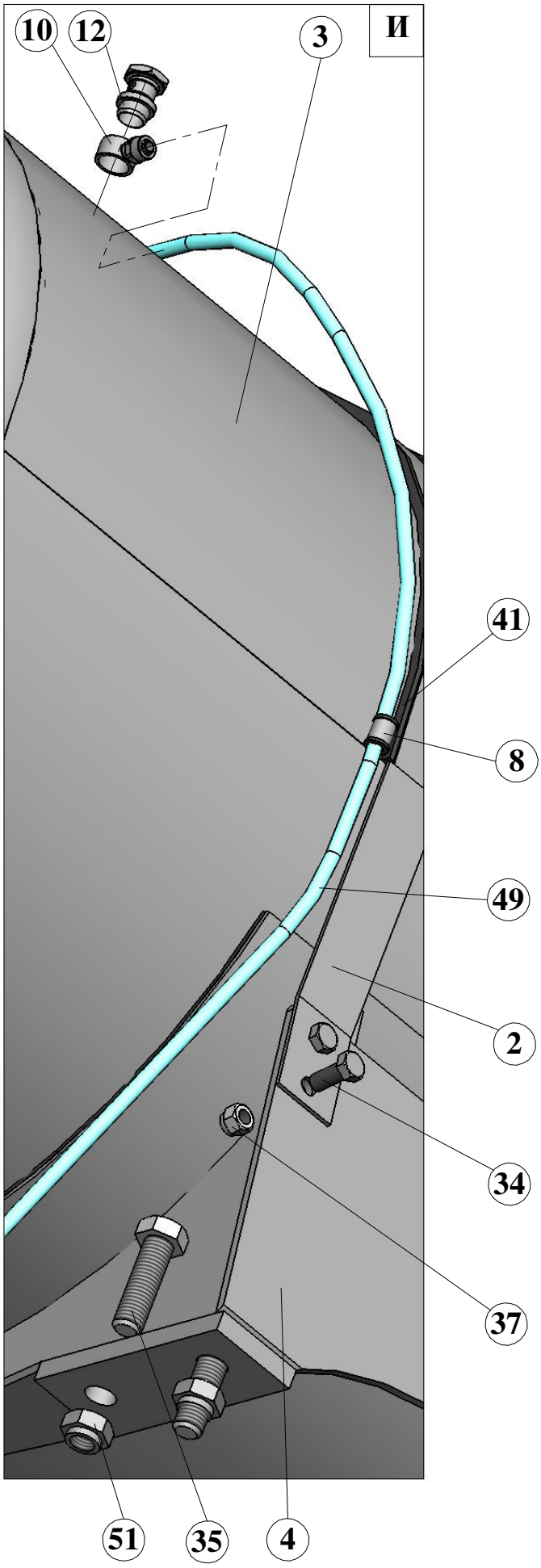

Рис. 4	58146С.01.04.000	Система подачи воды	16

ПОЗ.	ОБОЗНАЧЕНИЕ	НАИМЕНОВАНИЕ	КОЛ.
1		Цепь 14Ц15Хр РТМ2201-78-73	1
2	581460.01.04.100	Хомут	2
3	581460.01.04.200	Водобак	1
4	581460.01.04.300	Опора водобака	1
5	581460.01.04.400	Трубопровод	1
6	581460.01.04.600	Шланг моечный	1
7	СБ-239.04.05.000	Кляммер	1
8	СБ-239.04.06.001	Кляммер	1
9		1020 8 1/4 Фиттинг	1
10		1610 10/8 1/2 Серьга	1
11		1610 10/8 1/4 Серьга	1
12		1635 01 1/2 Болт пустотелый	1
13		1635 01 1/4 Болт пустотелый	1
14		2501 1/2 Фиттинг	1
15		459922 1405 Гайка 8 ОСТ37.001.310-85	1
16		459928 0605 Муфта 8 ОСТ37.001.309-85	1
17		53213-4215375 Крестовина	1
18		М004-R15 Регулятор давления	1
19		М043-Р12 Манометр	1
20		S2510 1/4 1/2 Фиттинг	1
21		S2530 1/2 1/4 Футорка	1
22		Головка напорная ГМ-50 ГОСТ 28352-89	1
23		Контргайка 15-Ц ГОСТ 8968-75	2
24		Контргайка 40-Ц ГОСТ 8968-75	6
25		Кран латунный шаровый 11Б27 п1 Dy=15	4
26		Кран латунный шаровый 11Б27 п1 Dy=40	3
27		Пломба 1-6х10АД1М-10 ГОСТ 18677-73	1
28		Пучкователь кабеля 430х4.5 psi 100	3
29		Пучкователь кабеля 430х4.5 psi 100	11
30		Тройник Ц15 ГОСТ 8948-75	1
31		Тройник Ц40 ГОСТ 8948-75	2
32		Хомут TORRO 23-35 13 C7W1	3
33		Хомут TORRO 50-70 13 C7W1	3
34	1/55404/21 (45 9989 1013)	Болт М12х1,25-6gх30	4
35	1/59885/21 (45 9989 1453)	Болт М20х1,5-6gх70	4
36	25 1645 (45 9566 2205)	Гайка М8-6Н	8
37	251647 (45 9566 2209)	Гайка М12х1,25-6Н	4
38	251649 (45 9566 1213)	Гайка М16х1.5-6Н ОСТ. 37 001 197-75	2
39	581411.01.16.001	Винт	1
40	581460.01.04.002	Штуцер	1
41	581460.01.04.003	Прокладка	2
42	581460.01.04.004	Штуцер	1
43	581460.01.04.006	Ниппель	2
44	581460.01.04.010	Штуцер	2
45	581460.01.04.014	Рукав	1
46	581460.01.04.015	Рукав	1
47	581460.01.04.016	Рукав	1
48	581460.01.04.017	Трубопровод	1
49	581460.01.04.018	Труба полиамидная	1
50	58146С.01.04.001	Трубопровод	1
51	853528 (45 9972 4081)	Гайка М20х1,5-6Н	4
52	СБ-178.04.00.001	Сгон	1
53	СБ-239.04.00.001	Рукав	1
54	СБ-239.04.00.021	Заглушка	1
55	СБ-239.04.00.022	Ниппель	2
56	СБ-92-1А.01.01.004	Хомут	4
57	СБ-92-1А.01.04.102	Кольцо	2
58	СБ-92-1А.01.10.003	Втулка	2

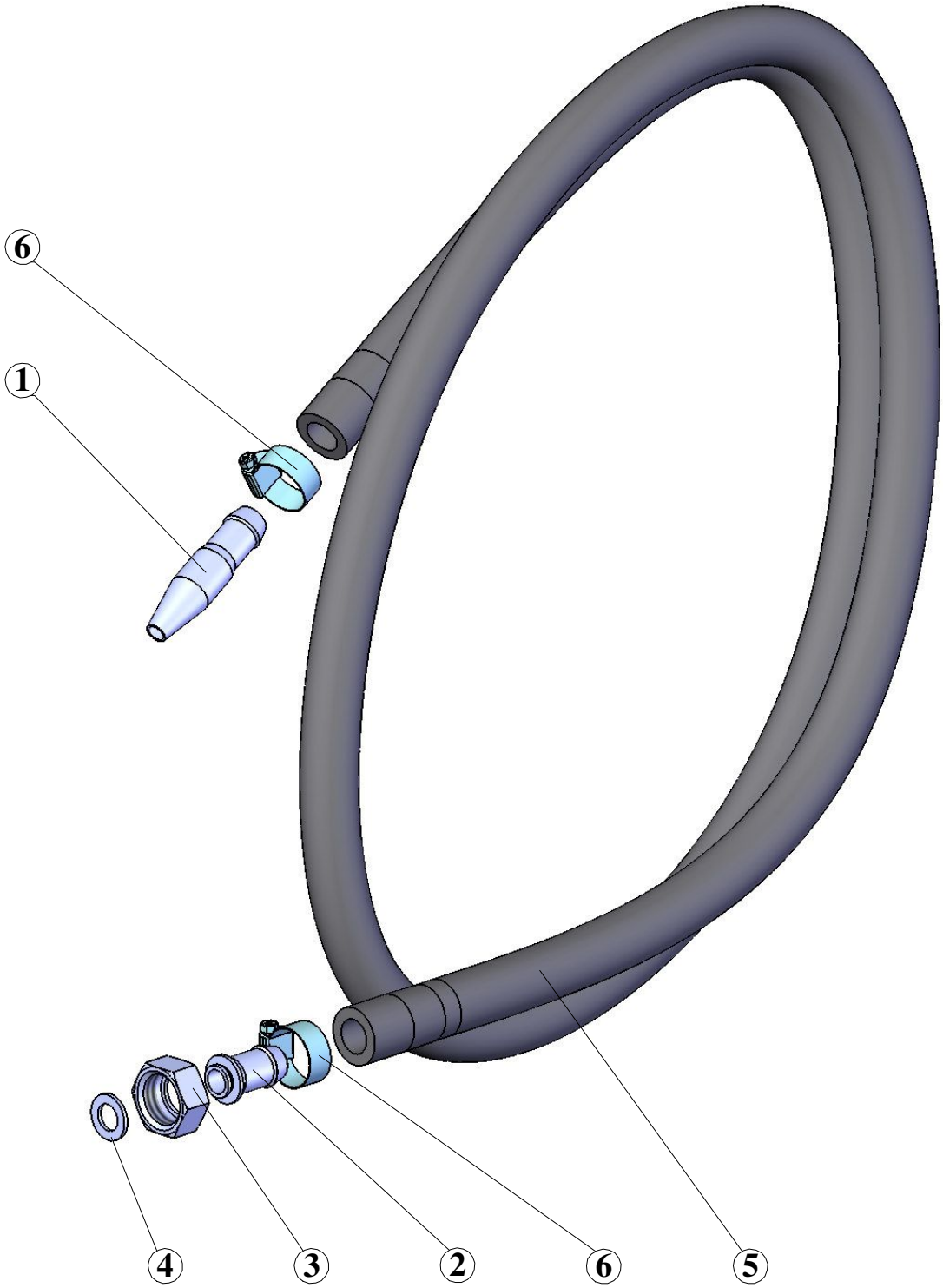

ПОЗ.	ОБОЗНАЧЕНИЕ	НАИМЕНОВАНИЕ	КОЛ.
1	581460.01.04.601	Наконечник	1
2	581460.01.04.602	Ниппель	1
3	581460.01.04.603	Гайка накидная	1
4	581460.01.04.604	Прокладка	1
5	581460.01.04.605	Шланг	1
6		Хомут TORRO 23-35 13 C7W1	2

Рис. 6

58146С.01.05.000

Привод

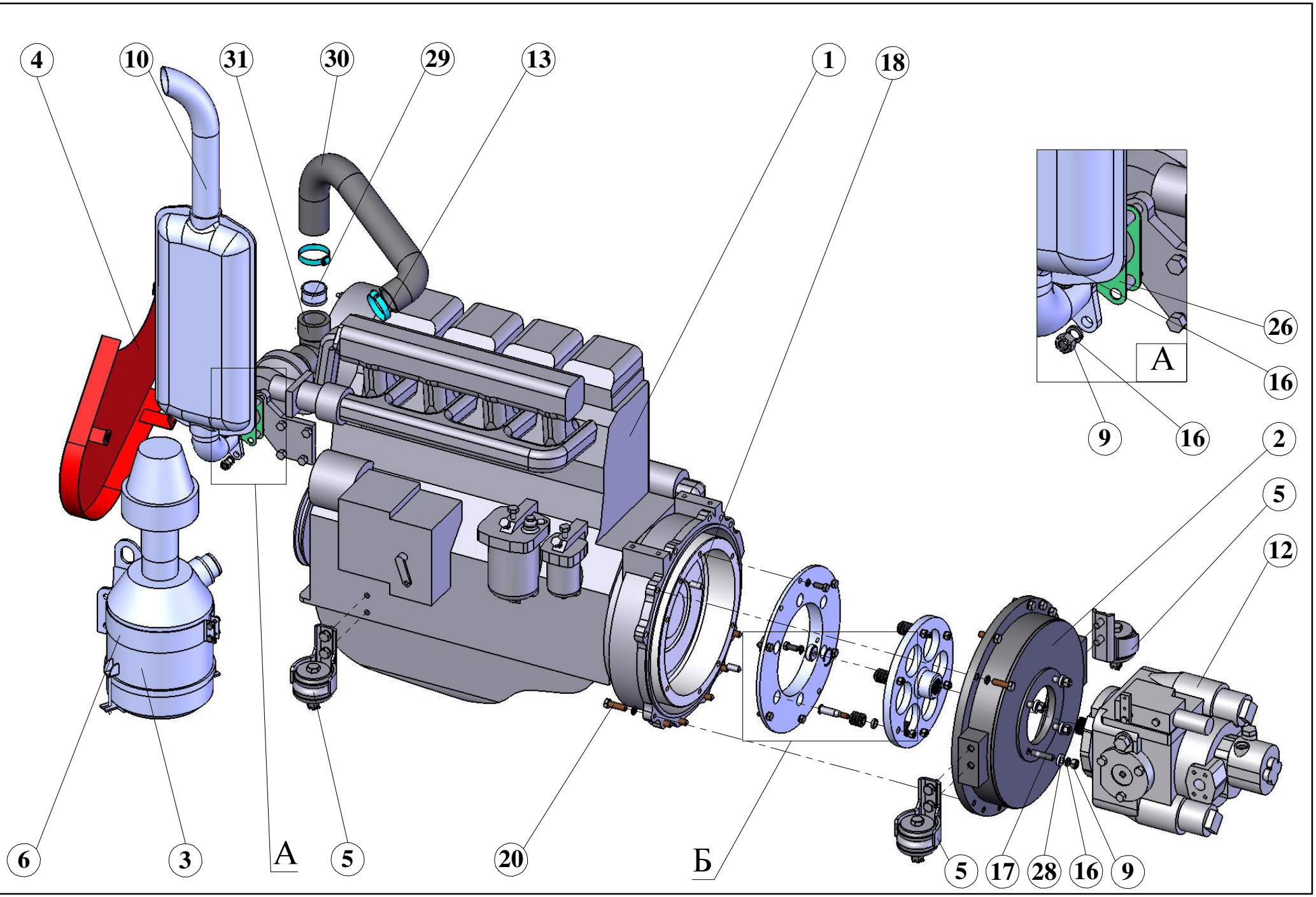

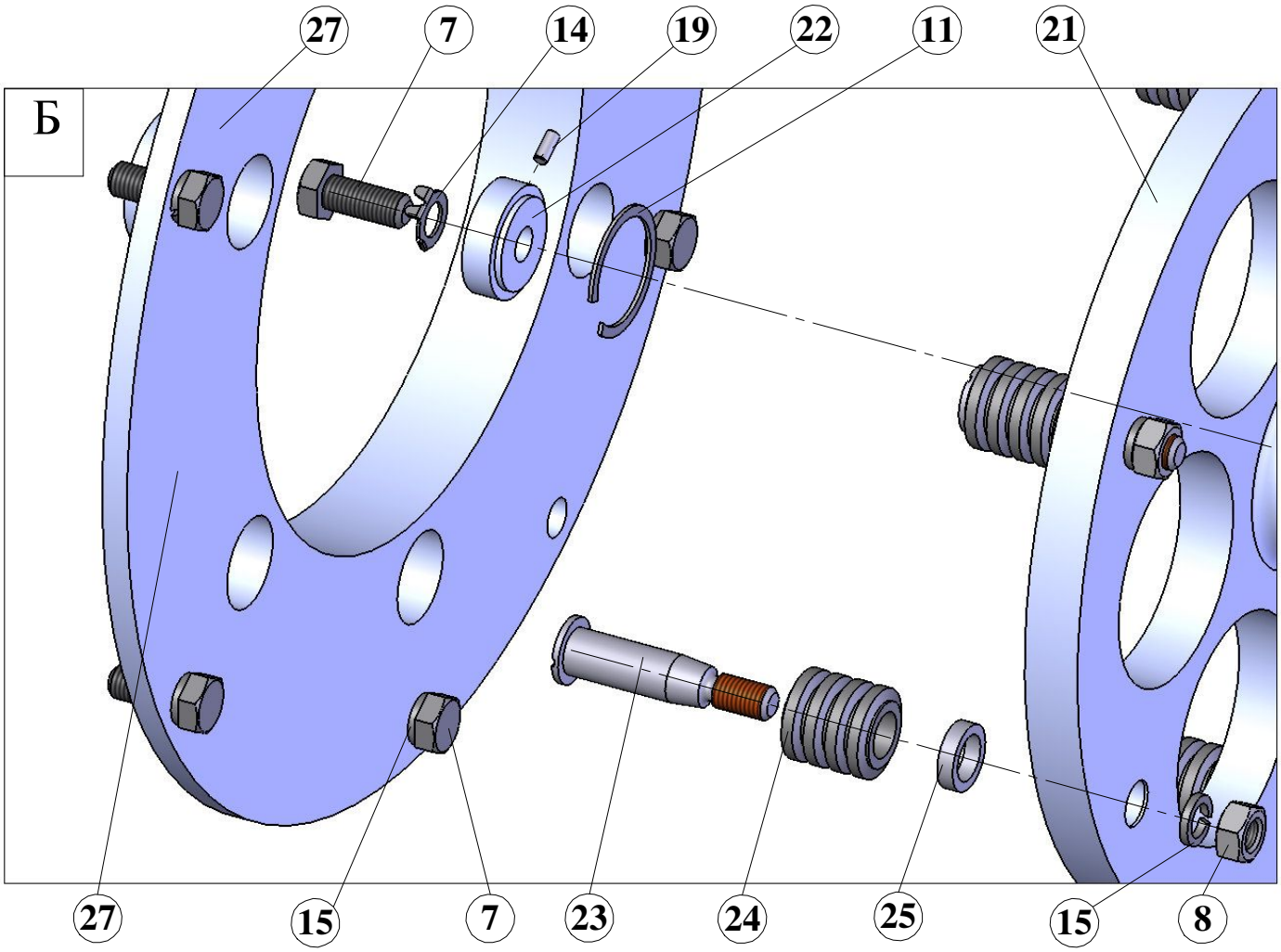

ПОЗ.	ОБОЗНАЧЕНИЕ	НАИМЕНОВАНИЕ	КОЛ.
1		Дизель Д144-31-У ТУ 23.3	1
2	581460.01.05.200	Крышка маховика	1
3	58146С.01.05.100	Воздухоочиститель	1
4	СБ-239.11.01.000	Кожух	1
5	СБ-239.11.03.000	Лапа	4
6	СБ-239.11.04.000	Кронштейн воздухофильтра	1
7		Болт М10-6gх25.58.019 ГОСТ 7798-70	7
8		Гайка М10-6Н.5.019 ГОСТ 5915-70	6
9		Гайка М12-6Н.5.019 ГОСТ 5915-70	7
10		Глушитель дизеля Д145Т-1201012	1
11		Кольцо 2В37 65Г Ц9Хр ГОСТ 13941-86	1
12		Насос НПА 90Р-П ТУ4141-002-07522144-99	1
13		Хомут TORRO 50-70 13 C7W1	2
14		Шайба 10.01.08кп.019 ГОСТ 13465-77	1
15		Шайба 10.65Г.019 ГОСТ 6402-70	12
16		Шайба 12.65Г.019 ГОСТ 6402-70	18
17		Шпилька М12-6gх40.109.40.019 ГОСТ 22032-76	4
18		Штифт 12 х 30.019 ГОСТ 3128-70	2
19		Штифт 4х10.019 ГОСТ 3128-70	1
20	356-70573	Болт М12-6gх40	11
21	581460.01.05.001	Полумуфта	1
22	СБ-172-1.01.05.002	Шайба	1
23	СБ-172-1.01.05.003	Палец	6
24	СБ-172-1.01.05.004	Втулка упругая	6
25	СБ-172-1.01.05.005	Втулка распорная	6
26	СБ-234.11.00.001	Прокладка	2
27	СБ-239.11.00.001	Полумуфта	1
28	СБ-239.11.00.002	Шайба	4
29	СБ-239.11.00.004	Кольцо	1
30	СБ-239.11.00.005	Рукав Г-2-50-3 ГОСТ5398-76 L=500мм	1
31	СБ-92В-1.01.05.001	Переходник	1

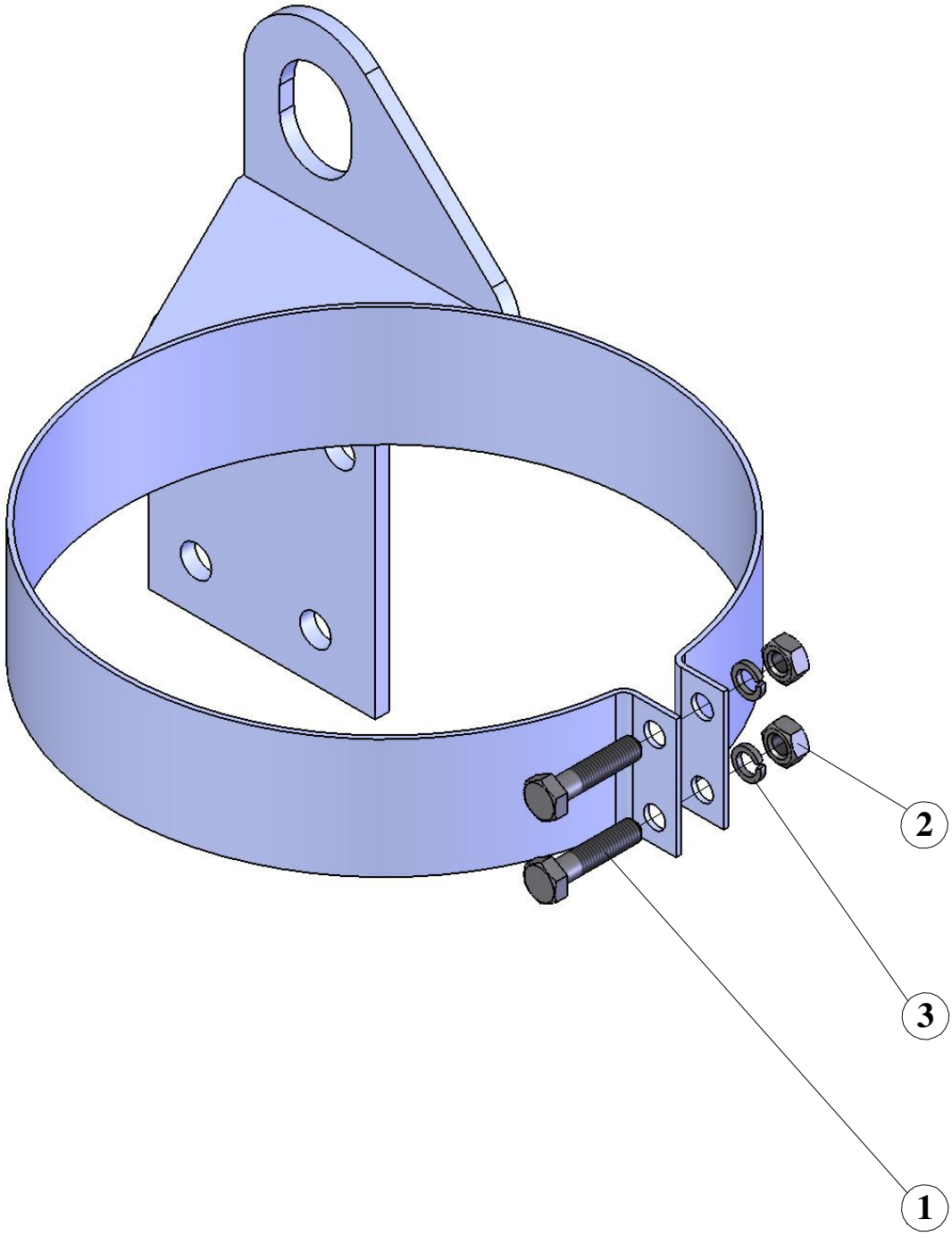

ПОЗ.	ОБОЗНАЧЕНИЕ	НАИМЕНОВАНИЕ	КОЛ.
1		Болт М8-6gх35.58.019 ГОСТ 7798-70	2
2		Гайка М8-6Н.5.019 ГОСТ 5915-70	2
3		Шайба 8.65Г.019 ГОСТ 6402-70	2

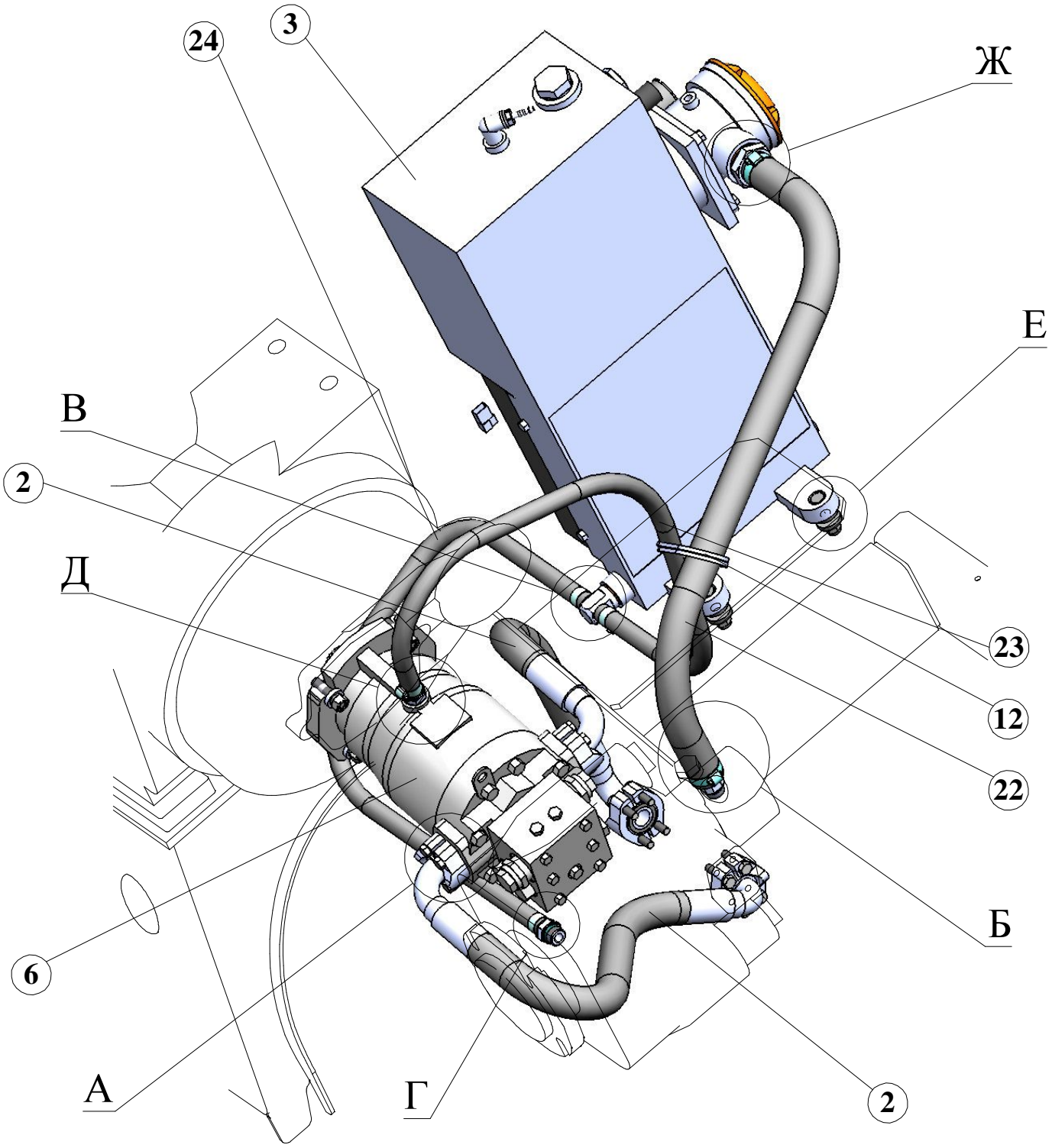

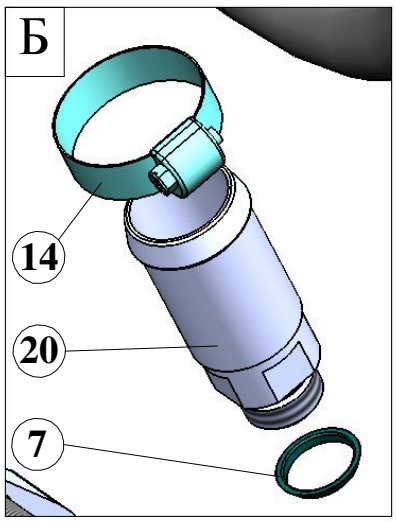

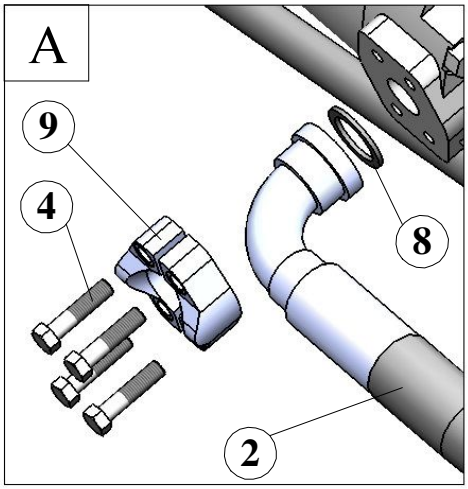

Рис. 8	581460.01.06.000	Гидроразводка	22

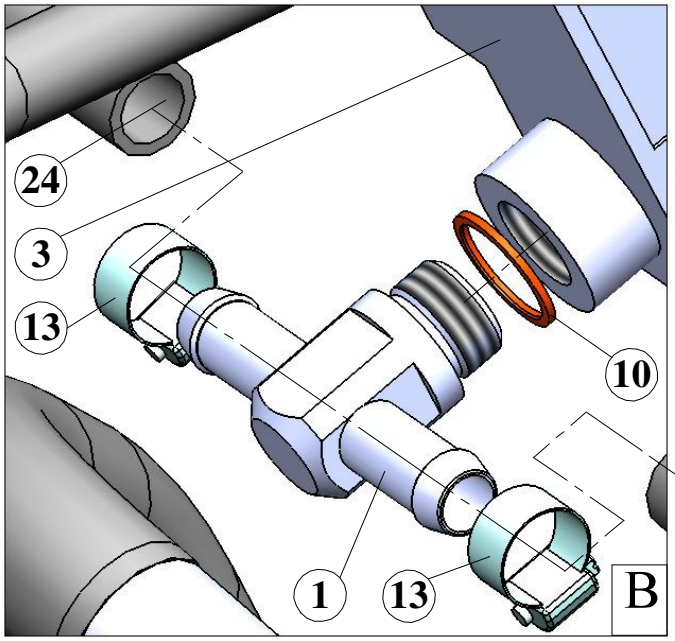

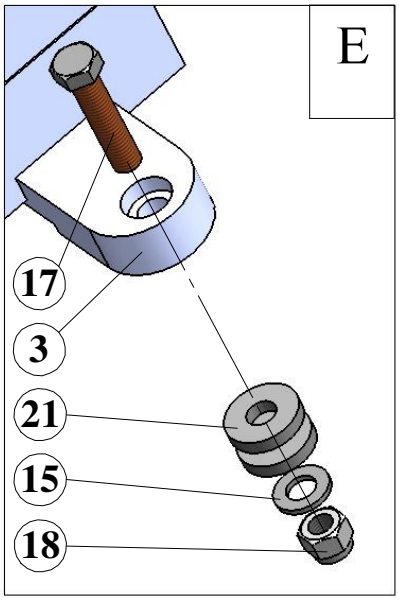

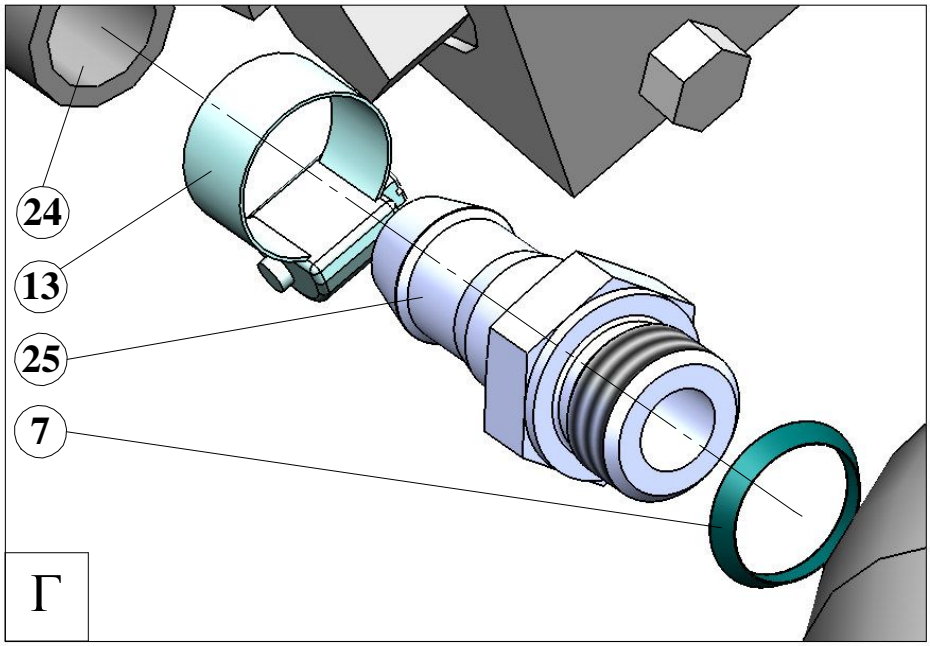

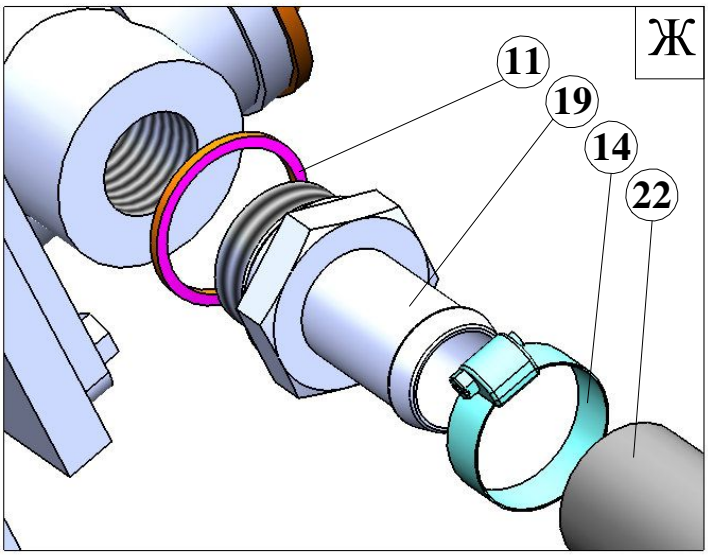

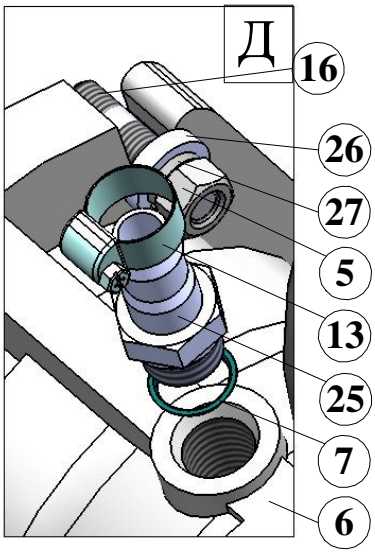

Рис. 8	581460.01.06.000	Гидроразводка	23

ПОЗ.	ОБОЗНАЧЕНИЕ	НАИМЕНОВАНИЕ	КОЛ.
1	581460.01.06.100	Тройник	1
2		РВД25.110.850.0,3.05-45-05-90.44,5-44,5-У190	2
3		Теплообменник НРА12 ТК15 24V	1
4		Болт ГСТ 90	16
5		Гайка М12-6Н.5.019 ГОСТ 5915-70	4
6		Гидромотор МП90 ТУ 23.1.301-81	1
7		Кольцо 020-025-30-2-5-ТПП-1-130ГОСТ 9833-73/ГОСТ 18829-95	3
8		Кольцо 032-038-36	4
9		Полуфланец ГСТ90-00.001	8
10		Прокладка 27 М-1 ГОСТ 23358-87	1
11		Прокладка 42 М-1 ГОСТ 23358-87	1
12		Пучкователь кабеля 430х4.5 psi 100	2
13		Хомут TORRO 25-35 13 C7W1	4
14		Хомут TORRO 32-50 13 C7W1	2
15		Шайба С12.02.Ст3кп ГОСТ 11371-78	4
16		Шпилька М12-6gх40.109.40.019 ГОСТ 22032-76	4
17	1/55409/21	Болт М12х1,25-6gх55	4
18	251647 (45 9566 2209)	Гайка М12х1,25-6Н	4
19	581460.01.06.001	Ниппель	1
20	581460.01.06.002	Ниппель	1
21	581460.01.06.003	Подушка	8
22	581460.01.06.004	Рукав всасывющий	1
23	581460.01.06.007	Рукав	1
24	581460.01.06.008	Рукав	1
25	СБ-159А.01.06.003	Ниппель	2
26	СБ-239.11.00.002	Шайба	4
27		Шайба 12.65Г.019 ГОСТ 6402-70	4

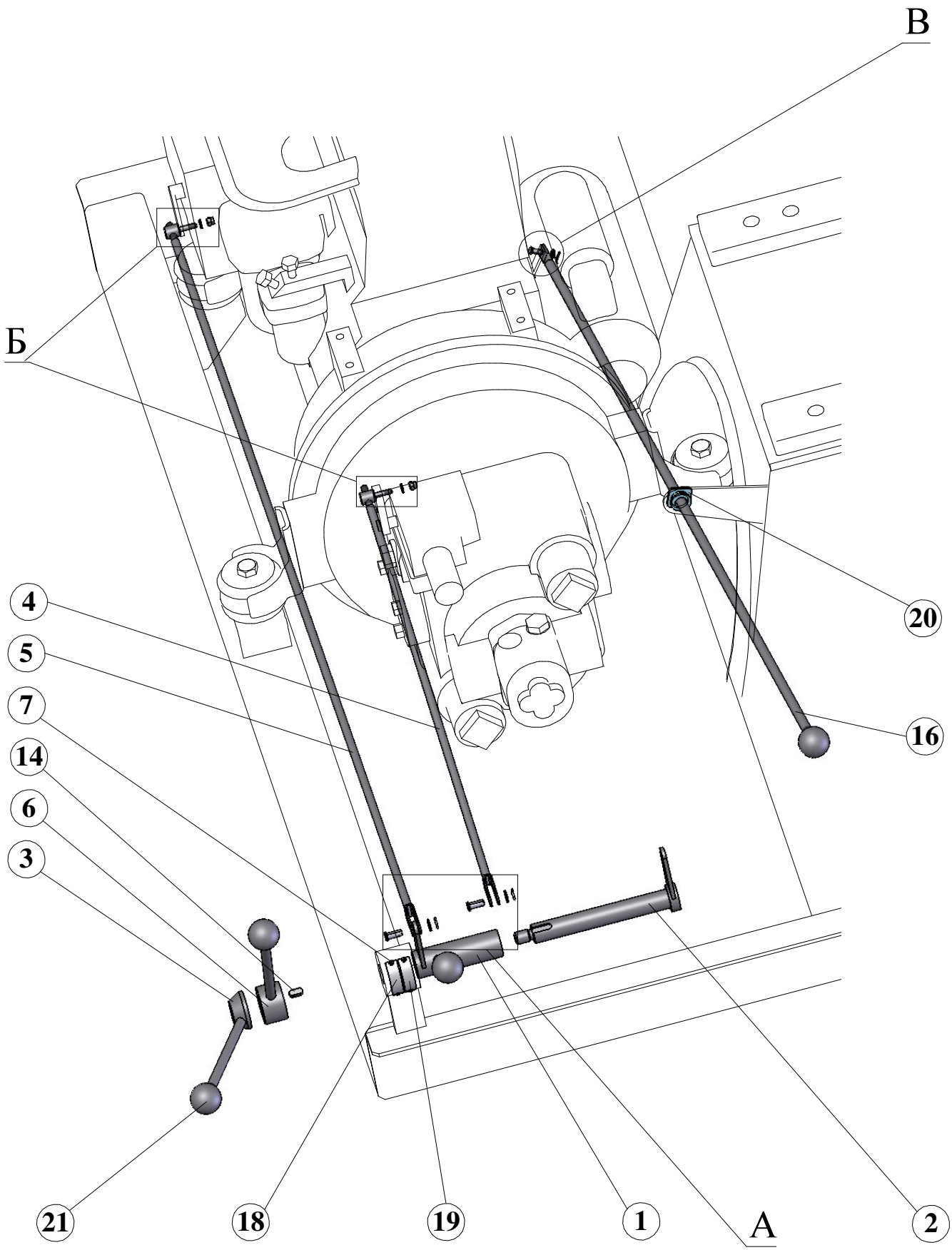

Рис. 9	581460.01.07.000	Система управления	25

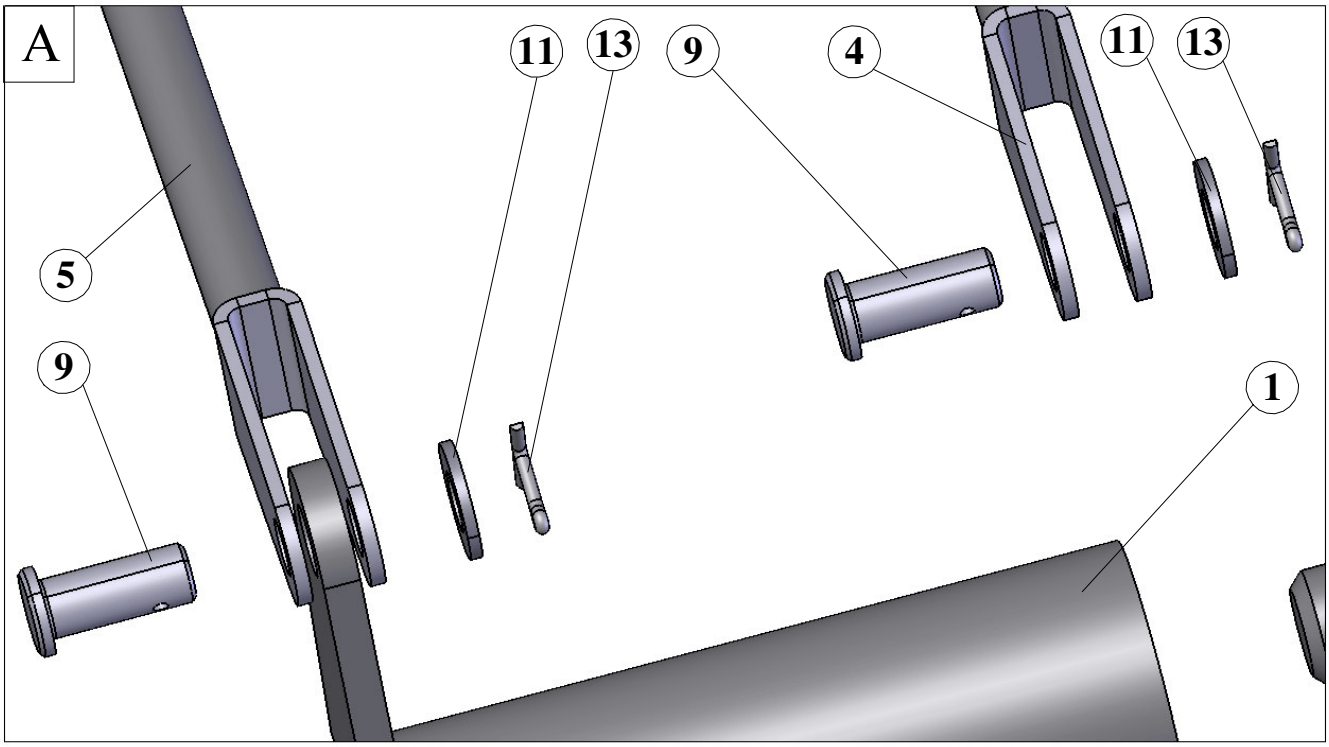

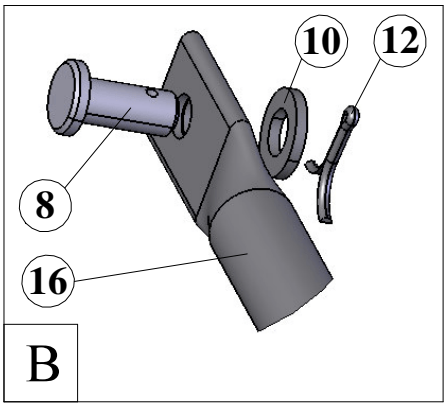

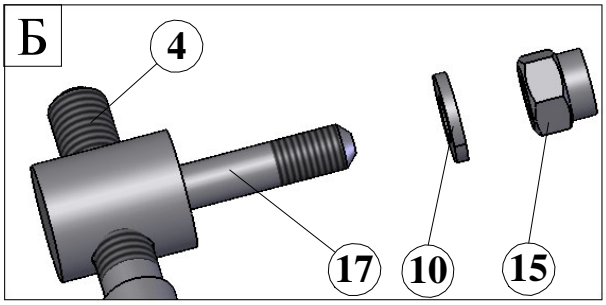

ПОЗ.	ОБОЗНАЧЕНИЕ	НАИМЕНОВАНИЕ	КОЛ.
1	581460.01.07.100	Рычаг	1
2	581460.01.07.200	Рычаг	1
3	581460.01.07.400	Рукоятка	1
4	581460.01.07.500	Тяга гидронасоса	1
5	581460.01.07.600	Тяга двигателя	1
6	581460.01.07.700	Рычаг	1
7		45 9760 1506 - заклёпка 3,3х10 ОСТ 37.001.160-83	4
8		Ось 6-6h11x14.35 Ц9Хр ГОСТ9650-80	1
9		Ось 6-8h11x20.35 Ц9Хр ГОСТ9650-80	2
10		Шайба С6.02.Ст3кп ГОСТ 11371-78	3
11		Шайба С8.02.Ст3кп ГОСТ 11371-78	2
12		Шплинт 1,6х16.019 ГОСТ 397-79	1
13		Шплинт 2,0х16.019 ГОСТ 397-79	2
14		Шпонка 8 х 7 х 18 ГОСТ 23360-78	1
15	1/25742/11	Гайка М6-6Н	2
16	581460.01.07.001	Тяга декомпрессора	1
17	581460.01.07.002	Ось	2
18	581460.01.07.003	Табличка	1
19	581460.01.07.004	Табличка	1
20	СБ-89Б.18.00.003	Втулка направляющая	1
21	СБ-92-1А.01.10.012	Ручка	4

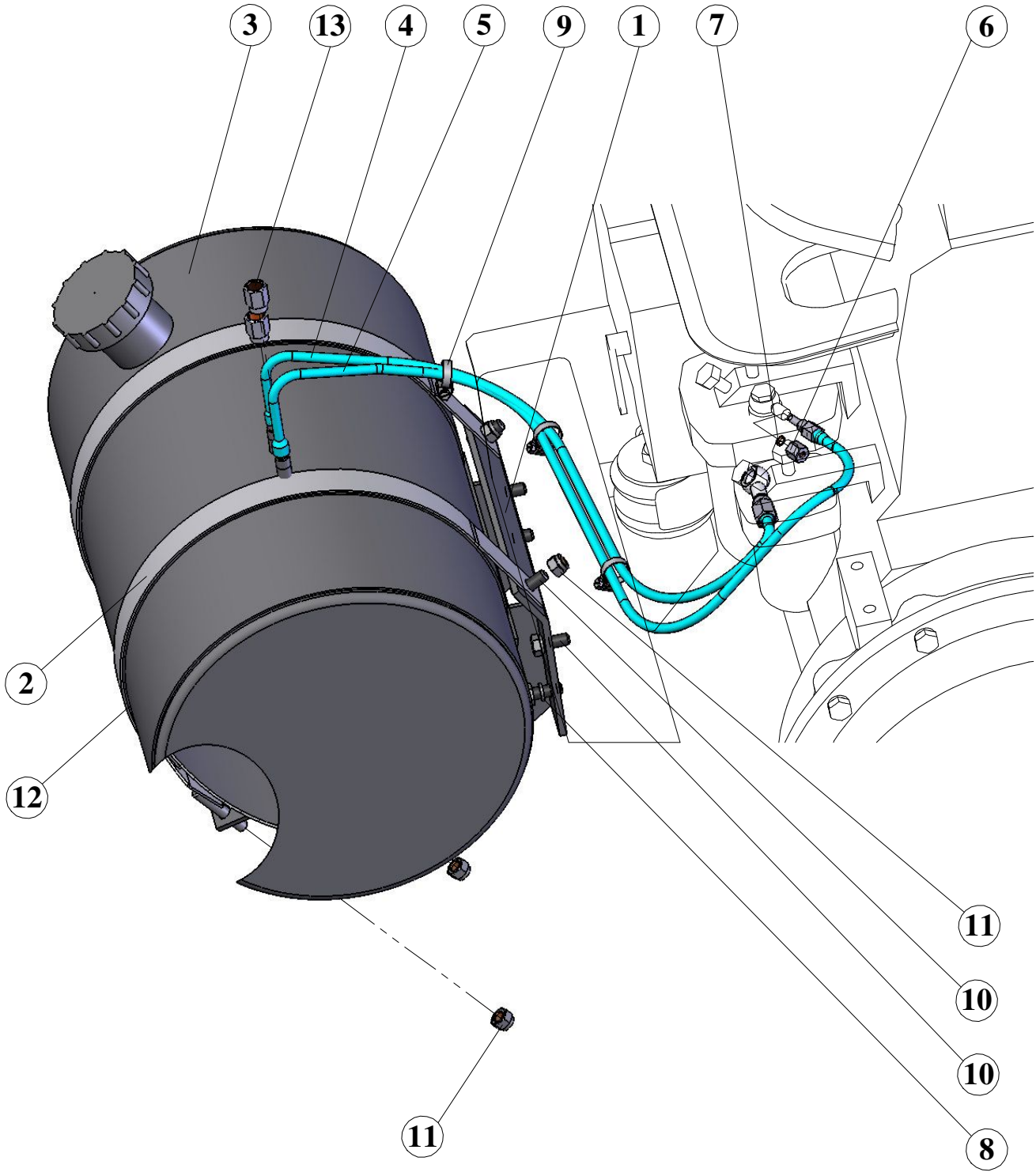

ПОЗ.	ОБОЗНАЧЕНИЕ	НАИМЕНОВАНИЕ	КОЛ.
1	581460.01.15.200	Кронштейн крепления бака	1
2	581460.01.15.300	Хомут	2
3	СБ-239.15.01.000	Бак топливный	1
4	СБ-239.15.04.000	Топливопровод	1
5	СБ-239.15.05.000	Топливопровод	1
6		45 9922 1484 Гайка 6 ОСТ37.001.310-85	1
7		45 9928 1604 Муфта 6 ОСТ37.001.309-85	1
8		Шайба 10.65Г.019 ГОСТ 6402-70	4
9	1/45677/80 (45 9986 2006)	Хомут	3
10	1/59707/21 (45 9989 1161)	Болт М10х1,25-6gх25	6
11	251646 (45 9566 2207)	Гайка М10х1.25-6Н	4
12	581460.01.15.001	Прокладка	2
13	СБ-239.15.00.004	Гайка накидная	2

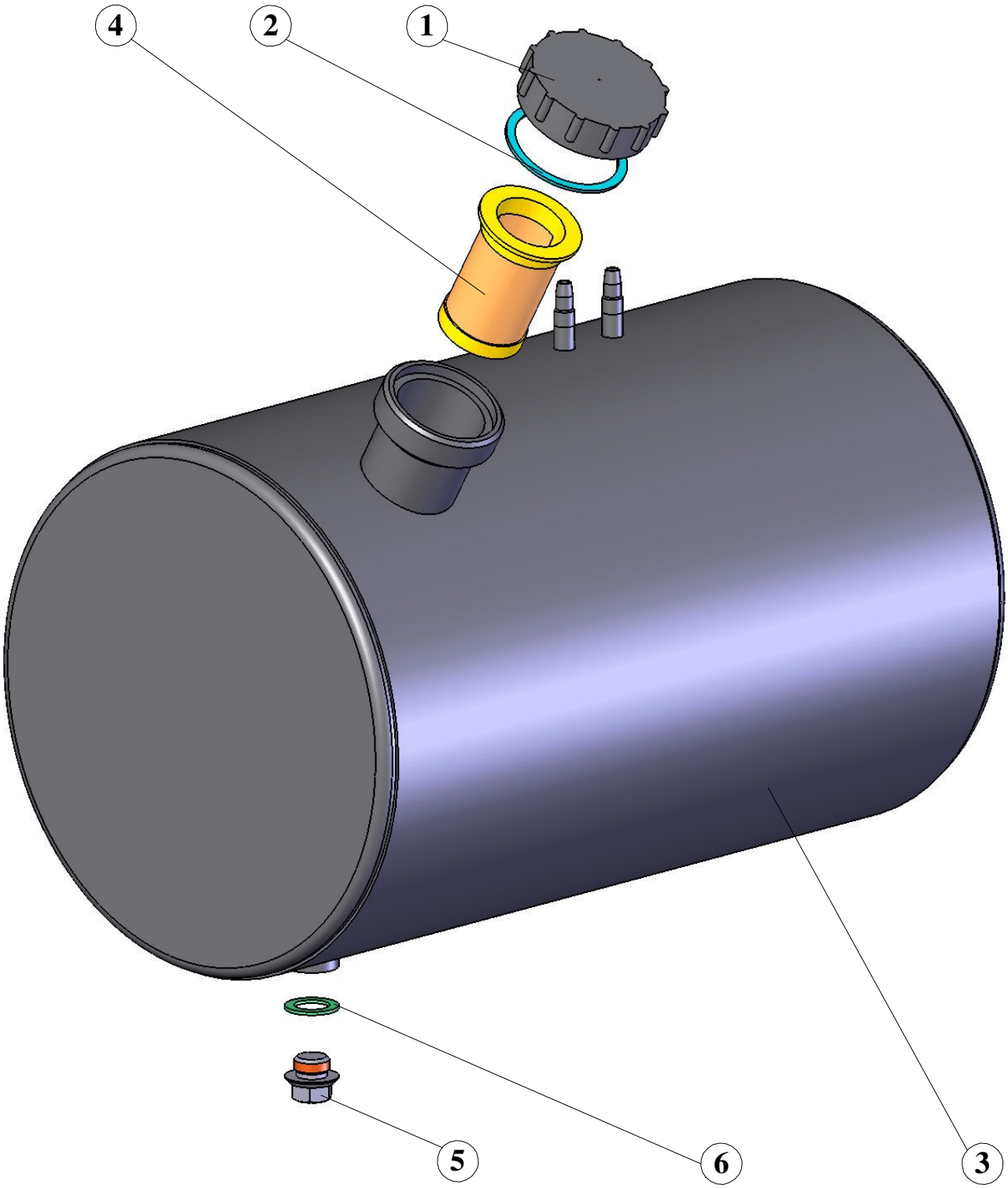

ПОЗ.	ОБОЗНАЧЕНИЕ	НАИМЕНОВАНИЕ	КОЛ.
1	СБ-239.15.01.001	Доработка крышки	1
2	СБ-239.15.01.002	Прокладка	1
3	СБ-239.15.01.100	Бак	1
4	СБ-89Б.18.01.300	Фильтр	1
5	СБ-92-1А.01.01.904	Пробка	1
6	СБ-92-1А.01.06.067	Прокладка	1

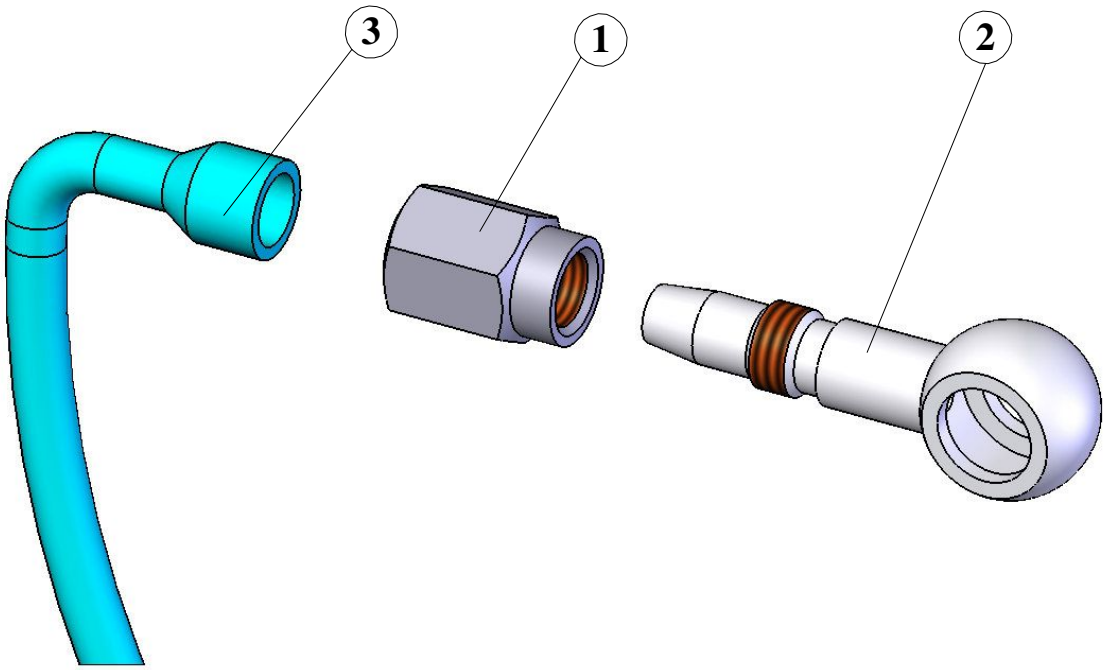

ПОЗ.	ОБОЗНАЧЕНИЕ	НАИМЕНОВАНИЕ	КОЛ.
1	СБ-239.15.00.004	Гайка накидная	1
2	СБ-239.15.04.001	Ниппель	1
3	СБ-239.15.04.002	Трубопровод	1

Рис. 12	СБ-239.15.04.000	Топливопровод

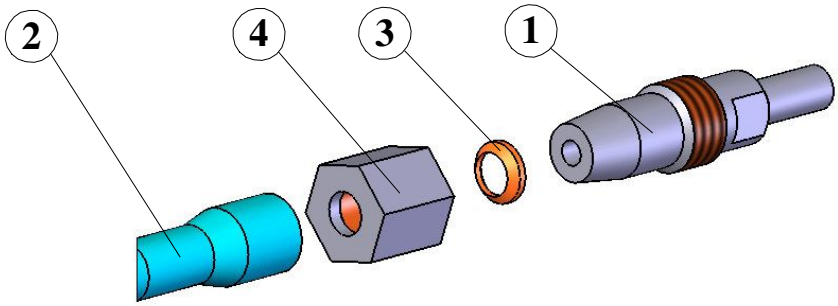

ПОЗ.	ОБОЗНАЧЕНИЕ	НАИМЕНОВАНИЕ	КОЛ.
1	СБ-239.15.05.001	Ниппель	1
2	СБ-239.15.05.002	Трубопровод	1
3		45 9928 1604 Муфта 6 ОСТ37.001.309-85	1
4		45 9922 1484 Гайка 6 ОСТ37.001.310-85	1

Рис.13	СБ-239.15.05.000	Топливопровод	29

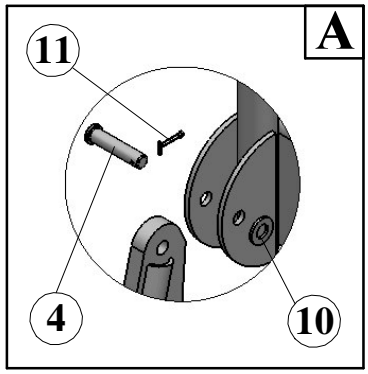

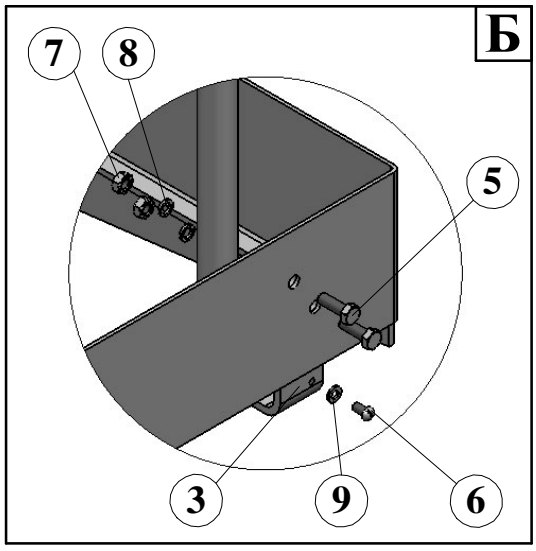

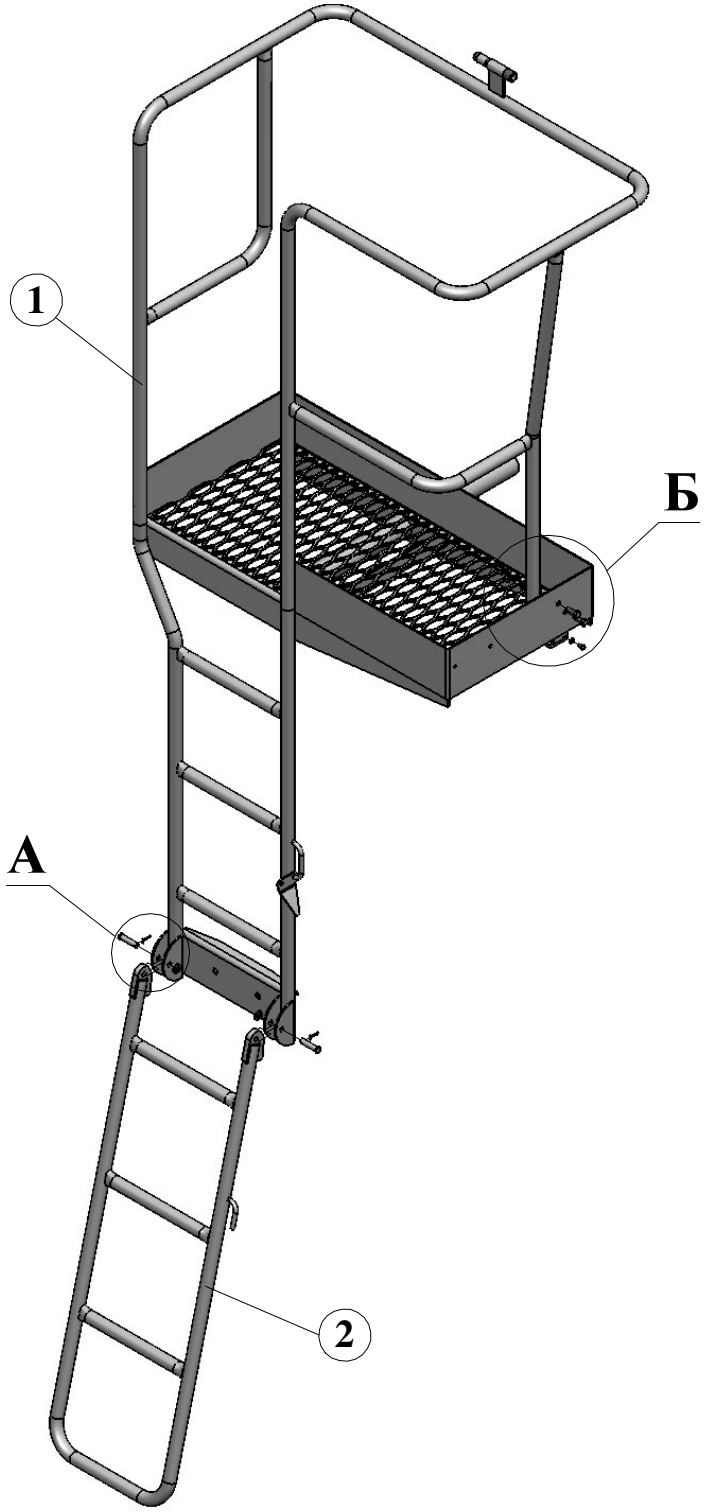

ПОЗ.	ОБОЗНАЧЕНИЕ	НАИМЕНОВАНИЕ	КОЛ.
1	581450.10.02.000	Лестница	1
2	58146С.10.01.000	Лестница	1
3	581450.10.00.004	Уголок	1
4	СБ-172-1.01.08.001	Ось	2
5		Болт М8-6gх25.58.019 ГОСТ 7798-70	2
6		Винт В.М6-6gх12.48.016 ГОСТ 17473-80	1
7		Гайка М8-6Н.5.019 ГОСТ 5915-70	2
8		Шайба 8.65Г.019 ГОСТ 6402-70	2
9		Шайба С6.02.Ст3кп ГОСТ 11371-78	1
10		Шайба С10.02.Ст3кп ГОСТ 11371-78	2
11		Шплинт 2,5х20.019 ГОСТ 397-79	2

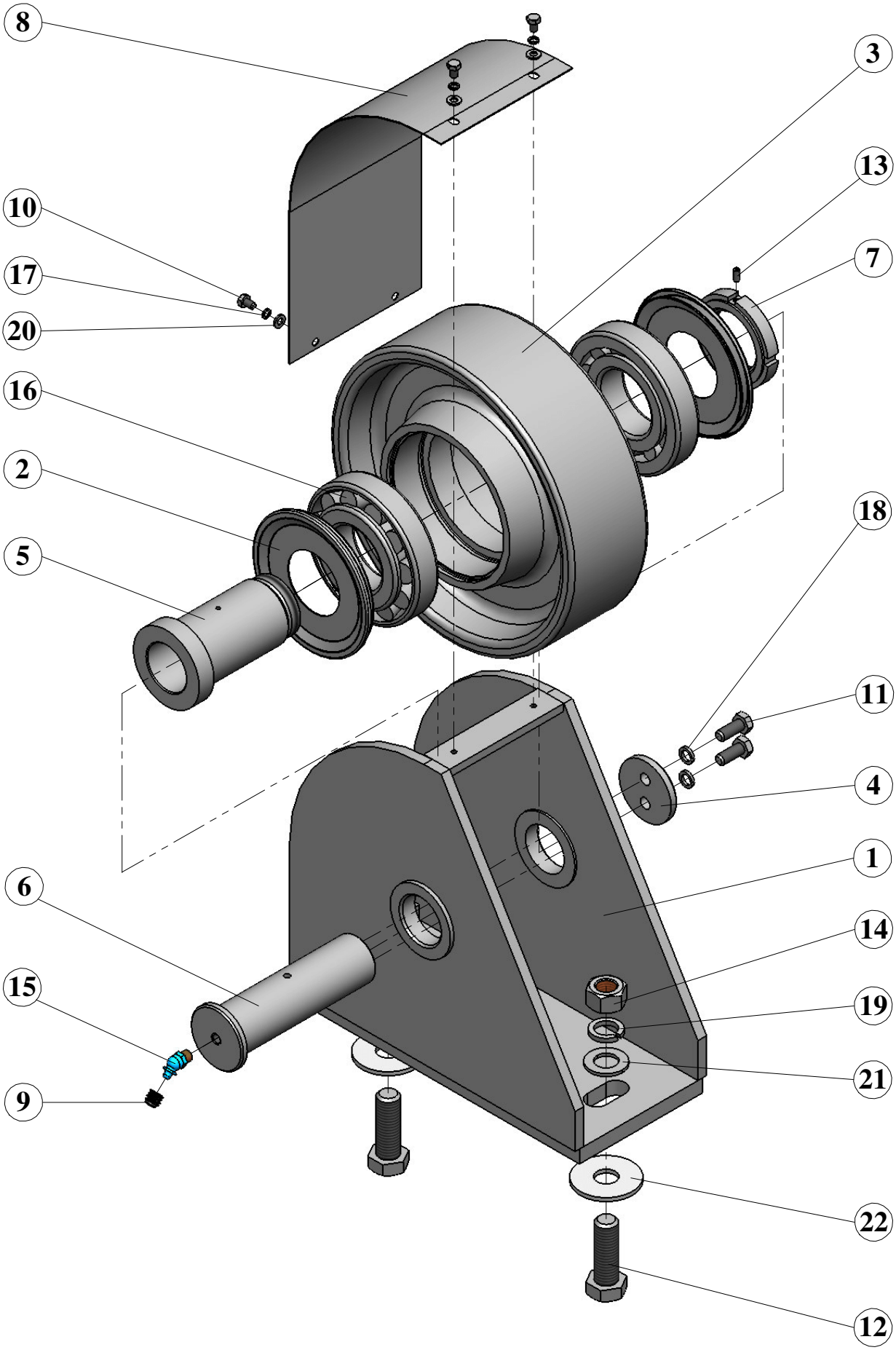

Рис. 15	СБ-172-1.01.07.000	Ролик опорный	31

ПОЗ.	ОБОЗНАЧЕНИЕ	НАИМЕНОВАНИЕ	КОЛ.
1	СБ-172-1.01.07.100	Опора	1
2	СБ-172-1.01.07.200	Крышка	2
3	СБ-172-1.01.07.001	Ролик	1
4	СБ-172-1.01.07.002	Шайба	1
5	СБ-172-1.01.07.003	Втулка	1
6	СБ-172-1.01.07.004	Ось	1
7	СБ-172-1.01.07.005	Гайка	1
8	СБ-172-1.01.07.006	Кожух	1
9	СБ-172-1.01.07.007	Колпачок	1
10		Болт М6-6gх10.58.019 ГОСТ 7798-70	4
11		Болт М10-6gх25.58.019 ГОСТ 7798-70	2
12		Болт М20-6gх60.58.019 ГОСТ 7798-70	2
13		Винт А.М5-6gх12.45Н.40Х.019 ГОСТ 1477-93	1
14		Гайка М20-6Н.5.019 ГОСТ 5915-70	2
15		Маслёнка 2.2 Ц6 ГОСТ 19853-74	1
16		Подшипник 7312 ТУ 37.006.162-89	2
17		Шайба 6.65Г.019 ГОСТ 6402-70	4
18		Шайба 10.65Г.019 ГОСТ 6402-70	2
19		Шайба 20.65Г.019 ГОСТ 6402-70	2
20		Шайба С6.02.Ст3кп ГОСТ 11371-78	4
21		Шайба С20.02.Ст3кп ГОСТ 11371-78	2
22		Шайба С20.02.Ст3кп ГОСТ 6958-78	2

- **Ролик опорный СБ-172-1.01.07.000-01 - зеркальное отображение Ролика опорного СБ-172-1.01.07.000.**

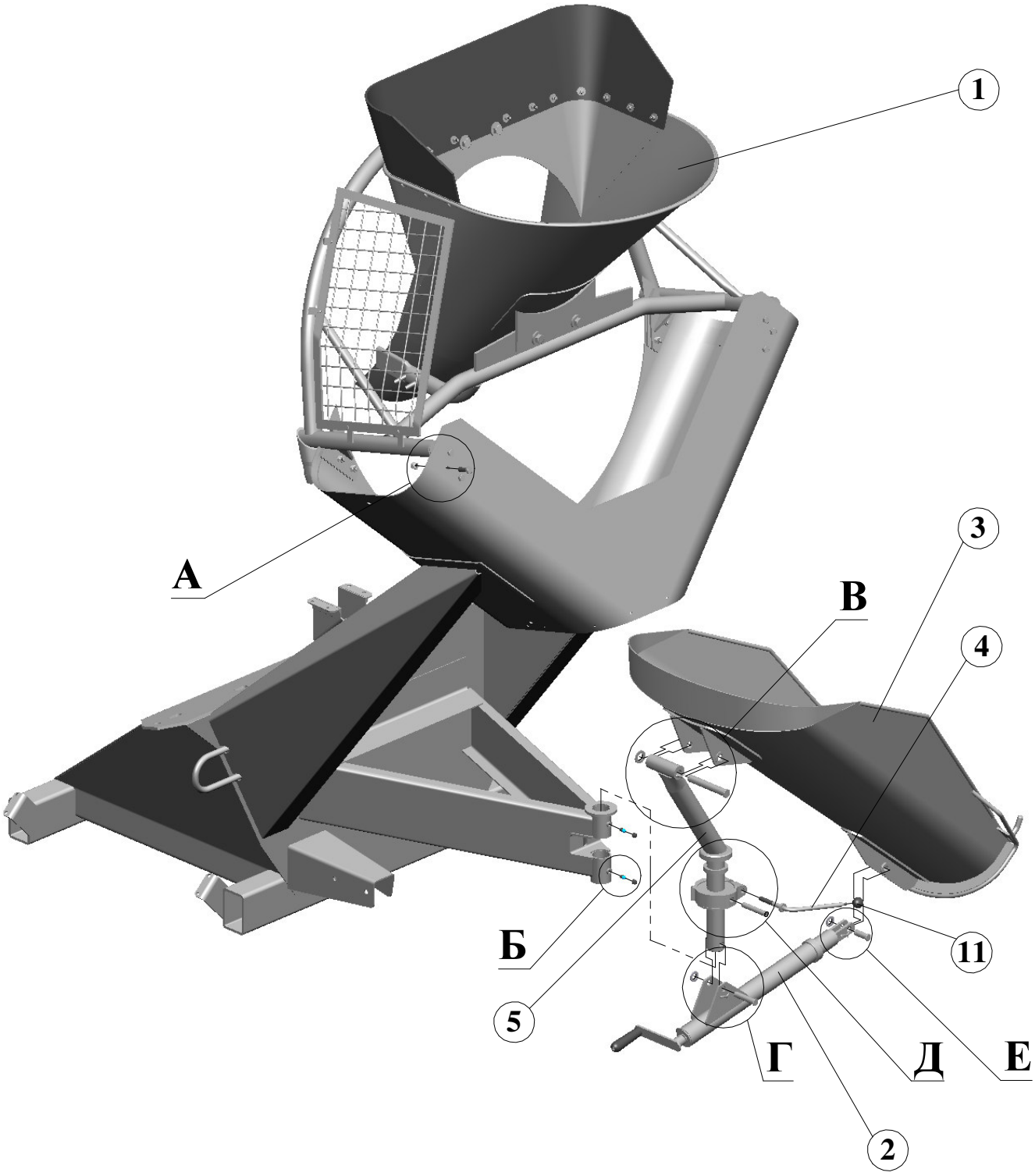

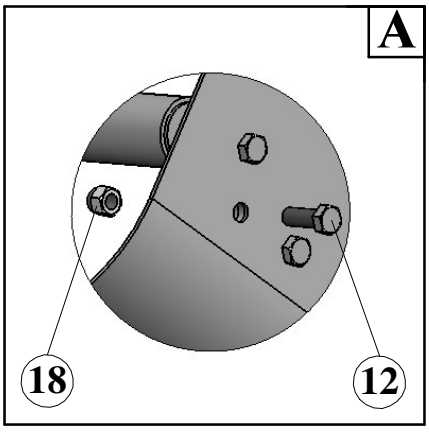

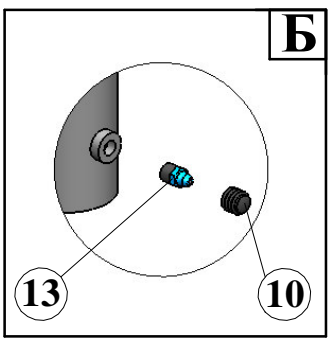

Рис. 16	СБ-239.06.00.000	Устройство загрузочно-разгрузочное	33

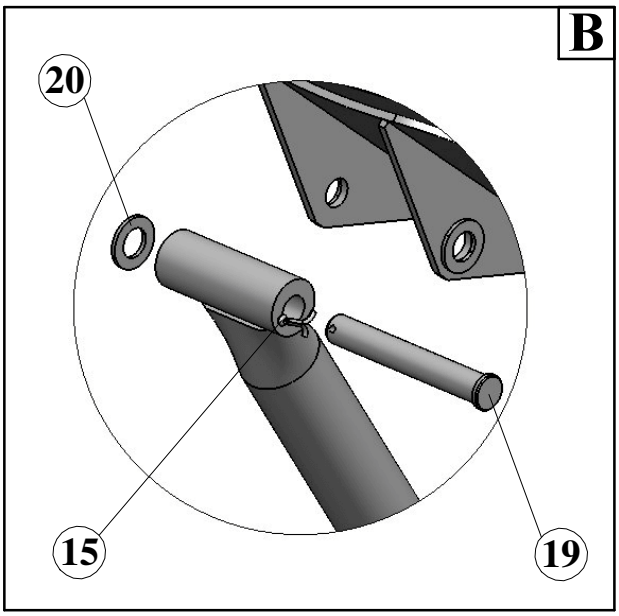

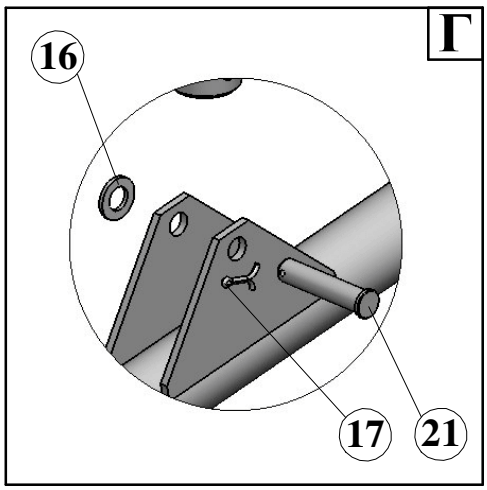

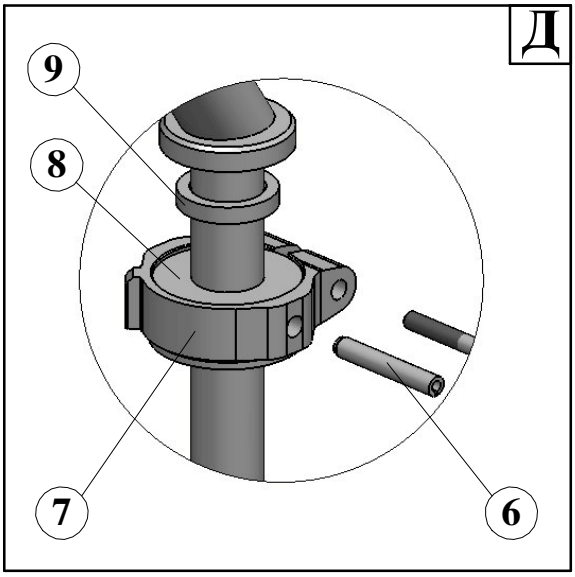

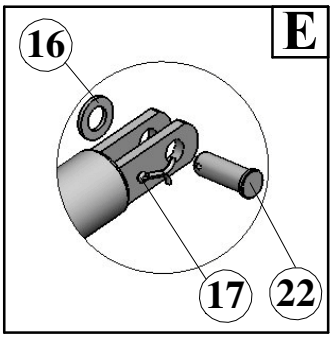

ПОЗ.	ОБОЗНАЧЕНИЕ	НАИМЕНОВАНИЕ	КОЛ.
1	СБ-172-1.01.03.100	Воронка загрузочная	1
2	СБ-172-1.01.03.600-01	Устройство отклоняющее	1
3	СБ-172-1.01.03.700-01	Лоток	1
4	СБ-172-1.01.03.820	Рукоятка	1
5	СБ-239.06.01.000	Кронштейн	1
6	СБ-172-1.01.03.801	Штифт	1
7	СБ-172-1.01.03.802	Хомут	1
8	СБ-172-1.01.03.803	Втулка тормозная	1
9	СБ-172-1.01.03.804	Втулка	1
10	СБ-172-1.01.07.007	Колпачок	2
11	СБ-92-1А.01.03.902	Ручка	1
12	1/55409/21	Болт М12х1,25-6gх35	12
13		Маслёнка 1,2 Ц9Хр ГОСТ 19853-74	2
15		Шплинт 4х36.019 ГОСТ 397-79	1
16		Шайба С16.02.Ст3кп ГОСТ 11371-78	2
17		Шплинт 4х28.019 ГОСТ 397-79	2
18	251647 (45 9566 2209)	Гайка М12х1,25-6Н	12
19		Ось 6-20h11х140.35 Ц9хр ГОСТ 9650-80	1
20		Шайба С20.02.Ст3кп ГОСТ 11371-78	1
21		Ось 6-16h11х75.35 Ц9Хр ГОСТ9650-80	1
22		Ось 6-16h11х45.35 Ц9Хр ГОСТ9650-80	1

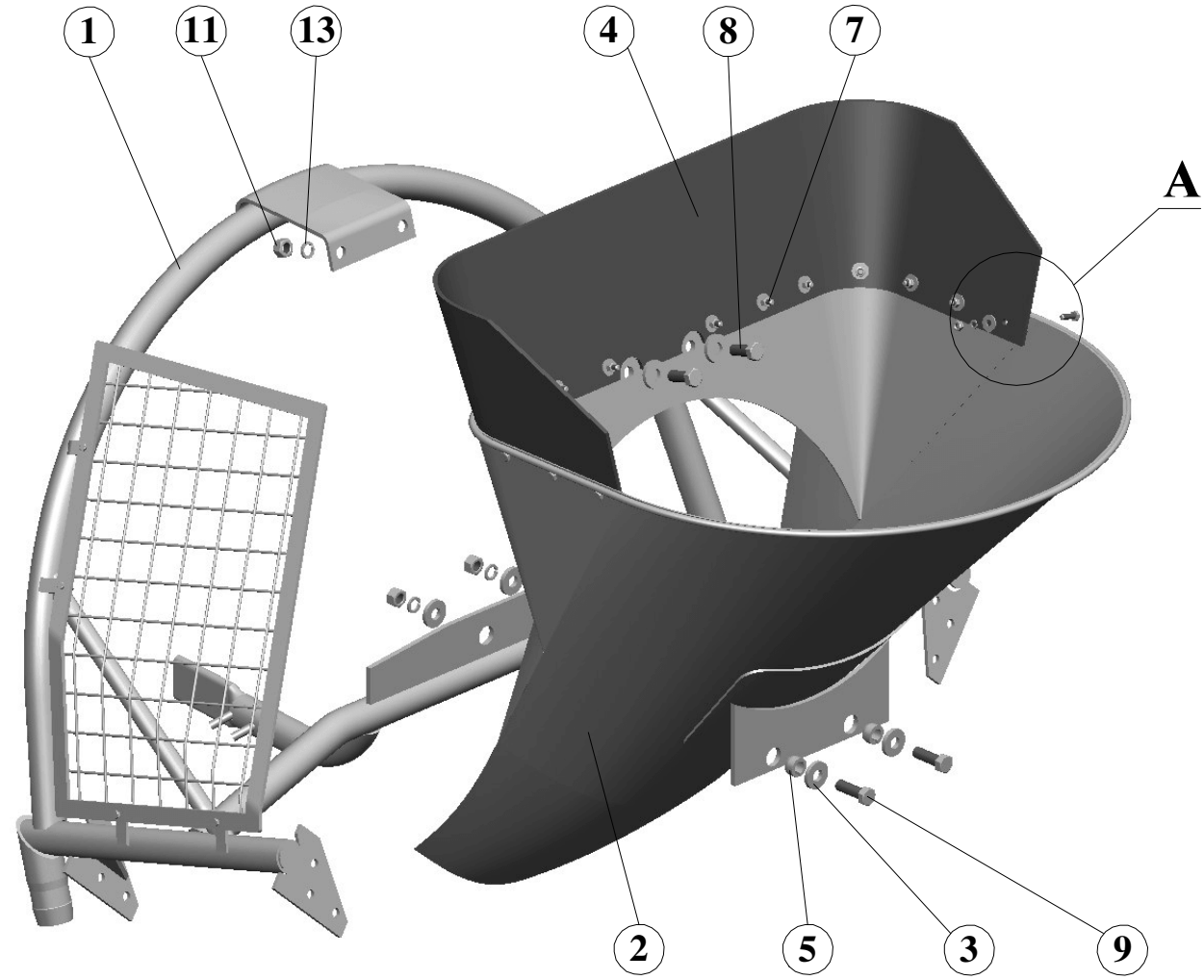

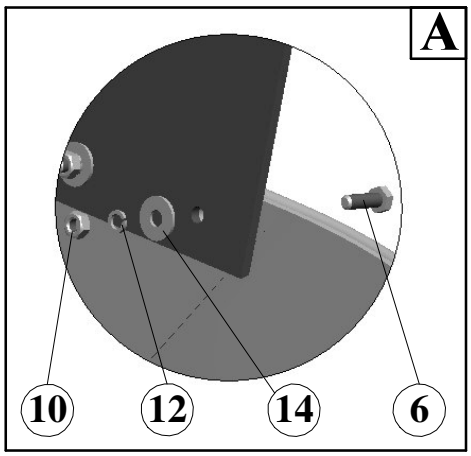

ПОЗ.	ОБОЗНАЧЕНИЕ	НАИМЕНОВАНИЕ	КОЛ.
1	СБ-172-1.01.03.200	Подвеска	1
2	СБ-172-1.01.03.300	Воронка	1
3	СБ-172-1.01.03.101	Шайба	6
4	СБ-172-1.01.03.102	Воротник	1
5	СБ-172-1.01.03.801-03	Штифт	2
6		Болт М8-6gх25.58.019 ГОСТ 7798-70	10
7		Болт М8-6gх35.58.019 ГОСТ 7798-70	4
8		Болт М16-6gх40 58.019 ГОСТ 7798-70	2
9		Болт М16-6gх50.58.019 ГОСТ 7798-70	2
10		Гайка М8-6Н.5.019 ГОСТ 5915-70	14
11		Гайка М16-6Н.5.019 ГОСТ 5915-70	4
12		Шайба 8.65Г.019 ГОСТ 6402-70	14
13		Шайба 16.65Г.019 ГОСТ 6402-70	4
14		Шайба С8.02.Ст3кп ГОСТ 6958-78	14

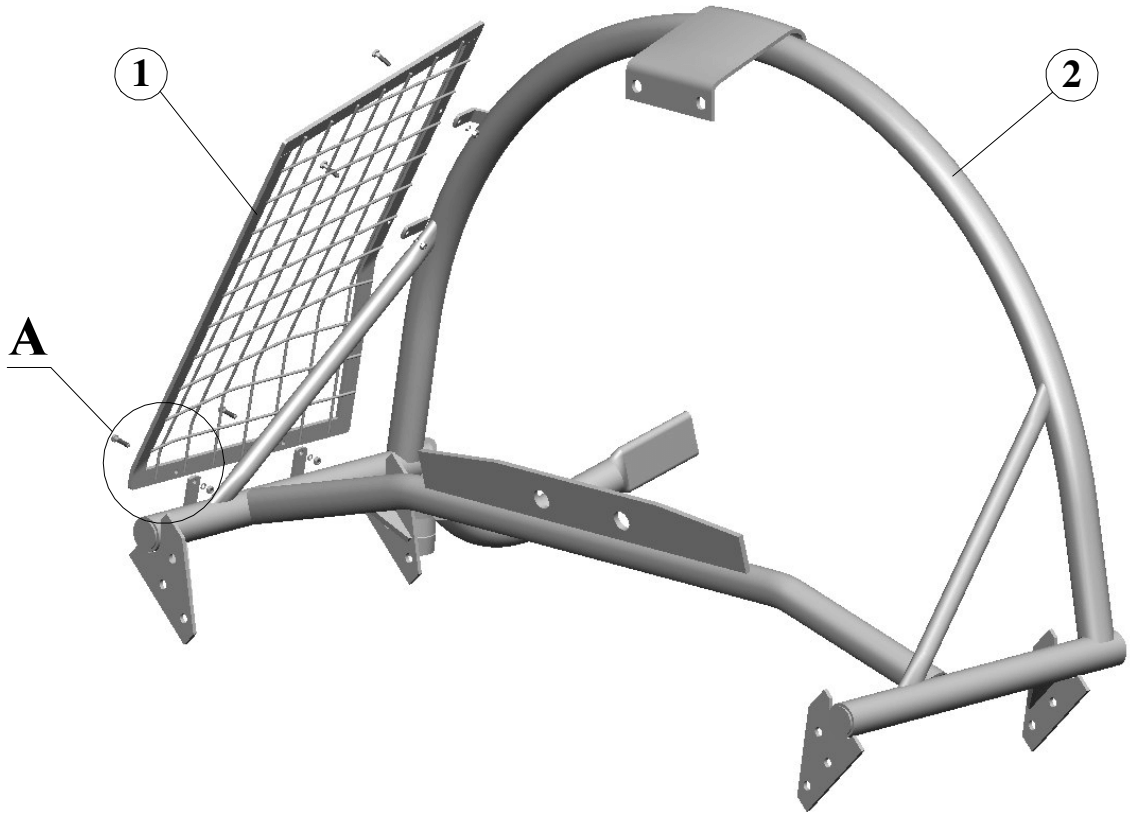

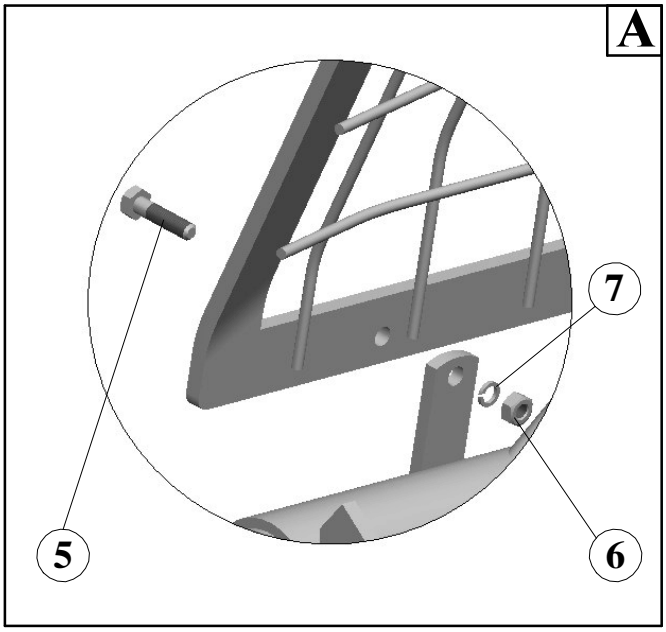

ПОЗ.	ОБОЗНАЧЕНИЕ	НАИМЕНОВАНИЕ	КОЛ.
1	СБ-172-1.01.03.220	Решетка	1
2	СБ-172-1.01.03.250	Кронштейн	1
3	СБ-172-1.01.03.201	Планка	3
4	СБ-172-1.01.03.201-01	Планка	1
5		Болт М6-6gх25.58.019 ГОСТ 7798-70	4
6		Гайка М6-6Н.5.019 ГОСТ 5915-70	4
7		Шайба 6.65Г.019 ГОСТ 6402-70	4

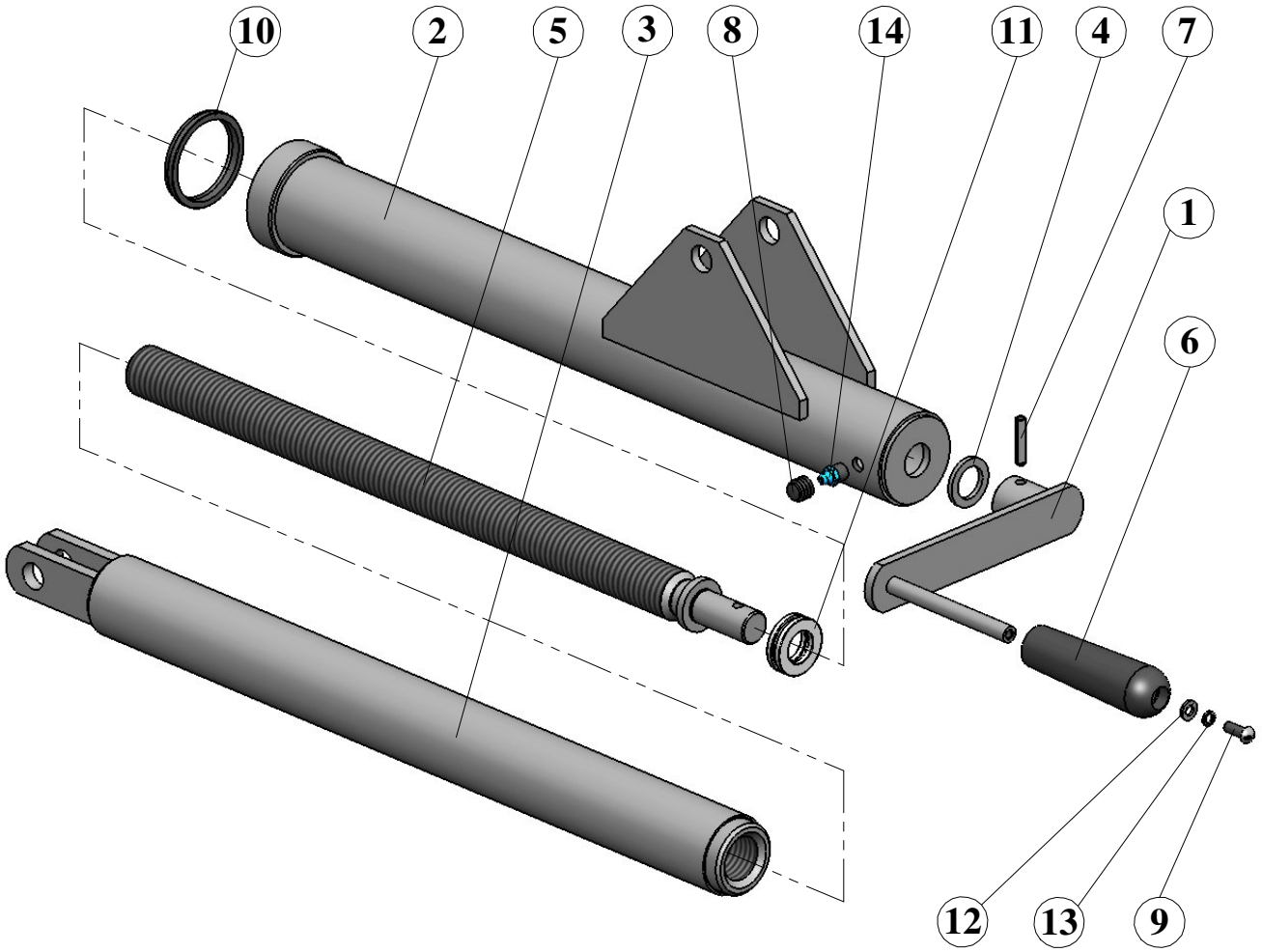

ПОЗ.	ОБОЗНАЧЕНИЕ	НАИМЕНОВАНИЕ	КОЛ.
1	СБ-172-1.01.03.610	Кривошип	1
2	СБ-172-1.01.03.620-01	Корпус	1
3	СБ-172-1.01.03.630	Шток	1
4	СБ-172-1.01.03.601	Шайба	1
5	СБ-172-1.01.03.602	Винт	1
6	СБ-172-1.01.03.603	Ручка	1
7	СБ-172-1.01.03.801-01	Штифт	1
8	СБ-172-1.01.07.007	Колпачок	1
9		Винт В.М6-6gх16.48.016 ГОСТ 17473-80	1
10		Грязесъемник 2-50 ГОСТ 24811-81	1
11		Подшипник 8104 ГОСТ 6874-75	1
12		Шайба С6.02.Ст3кп ГОСТ 11371-78	1
13		Шайба 6.65Г.019 ГОСТ 6402-70	1
14		Маслёнка 1,2 Ц9Хр ГОСТ 19853-74	1

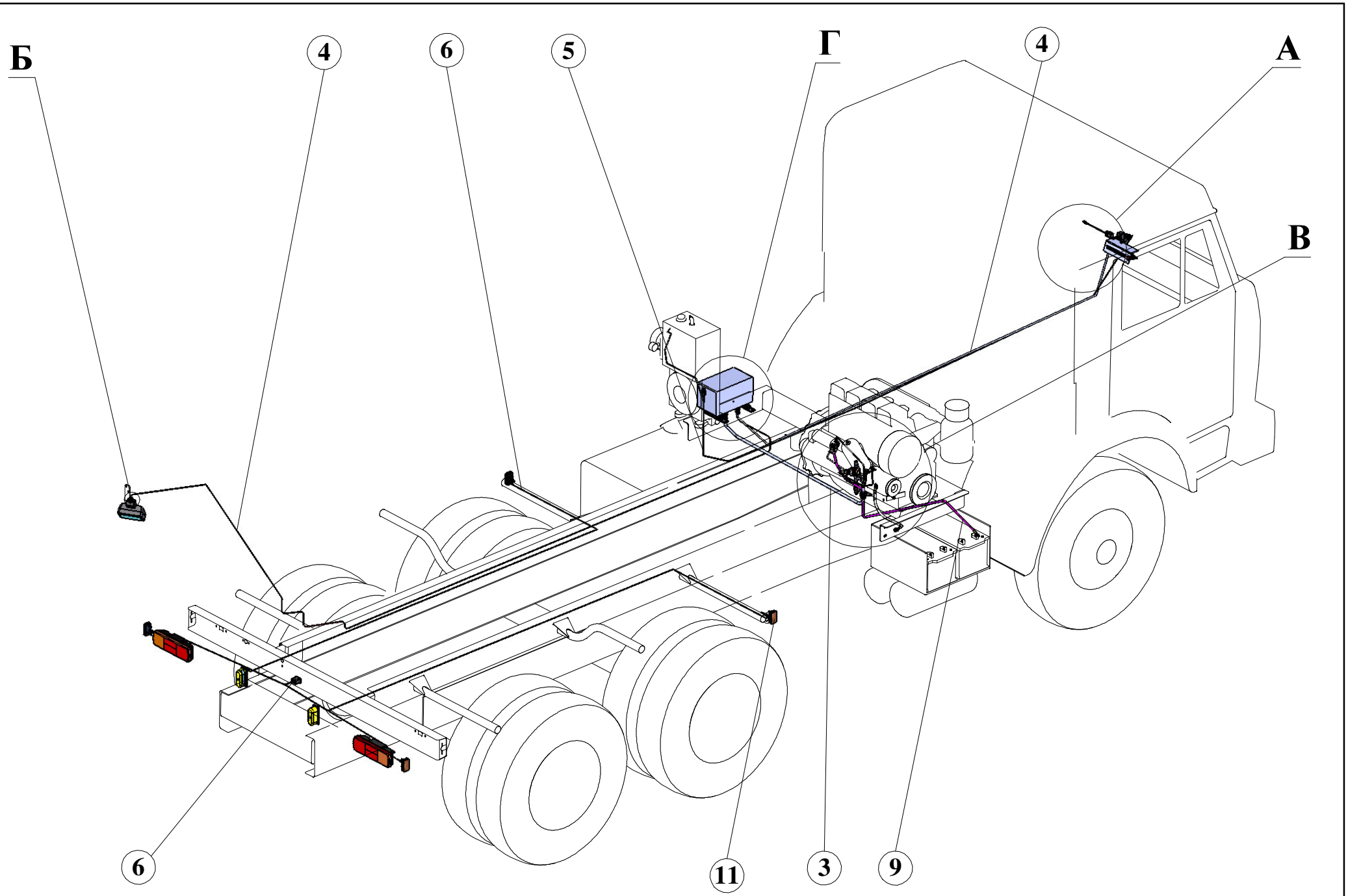
Б
4
6
5
Г
4
А
В
6
11
3
9

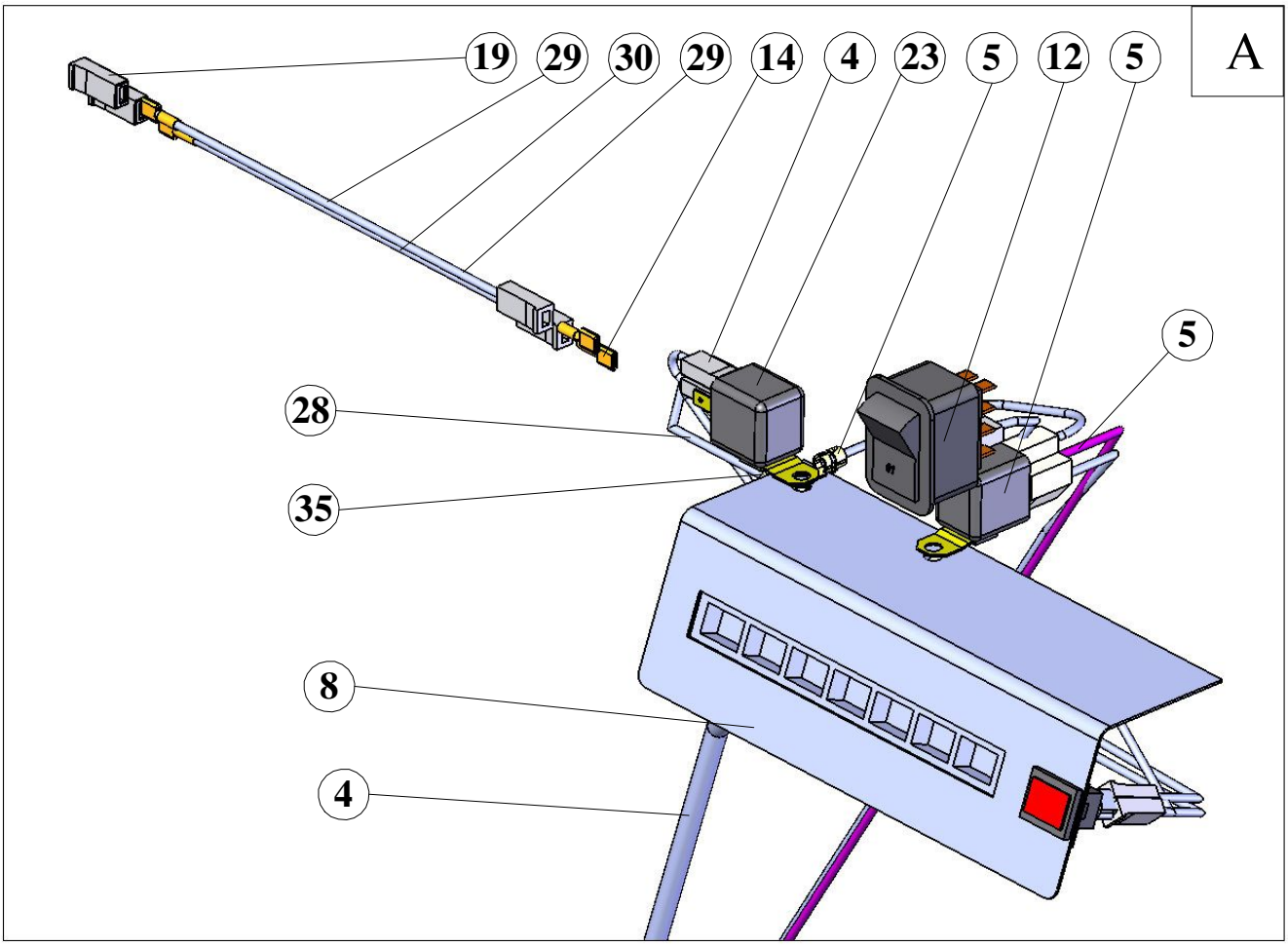
А
19
29
30
29
14
4
23
5
12
5
5
28
35
8
4

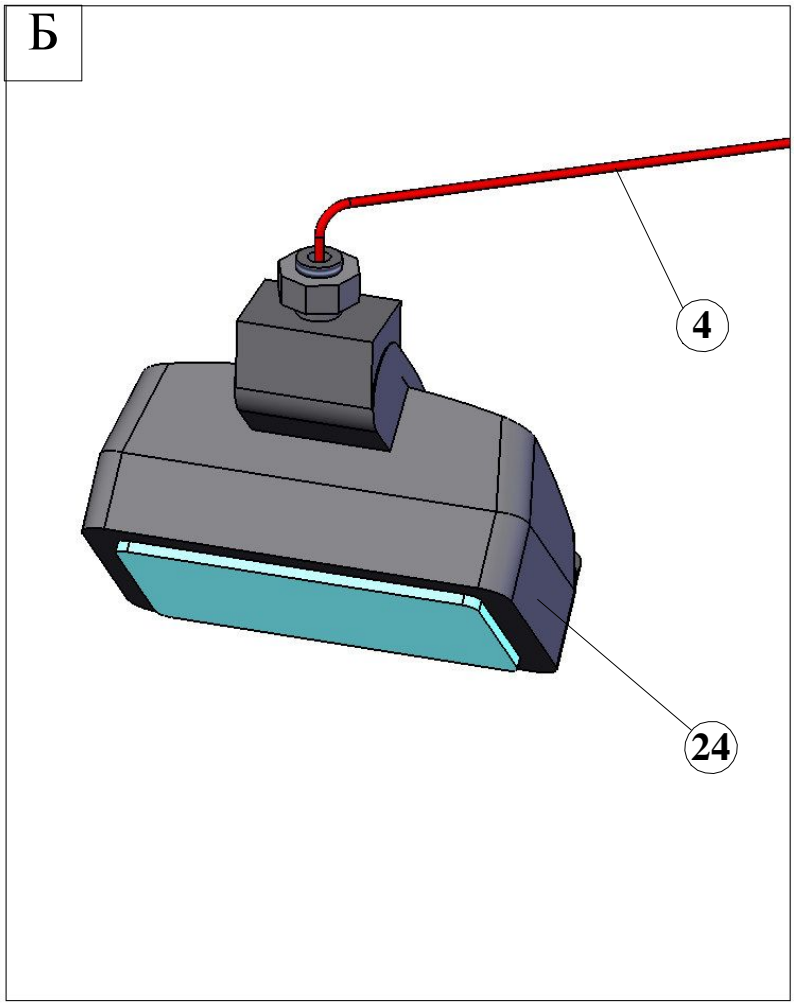
Б
4
24

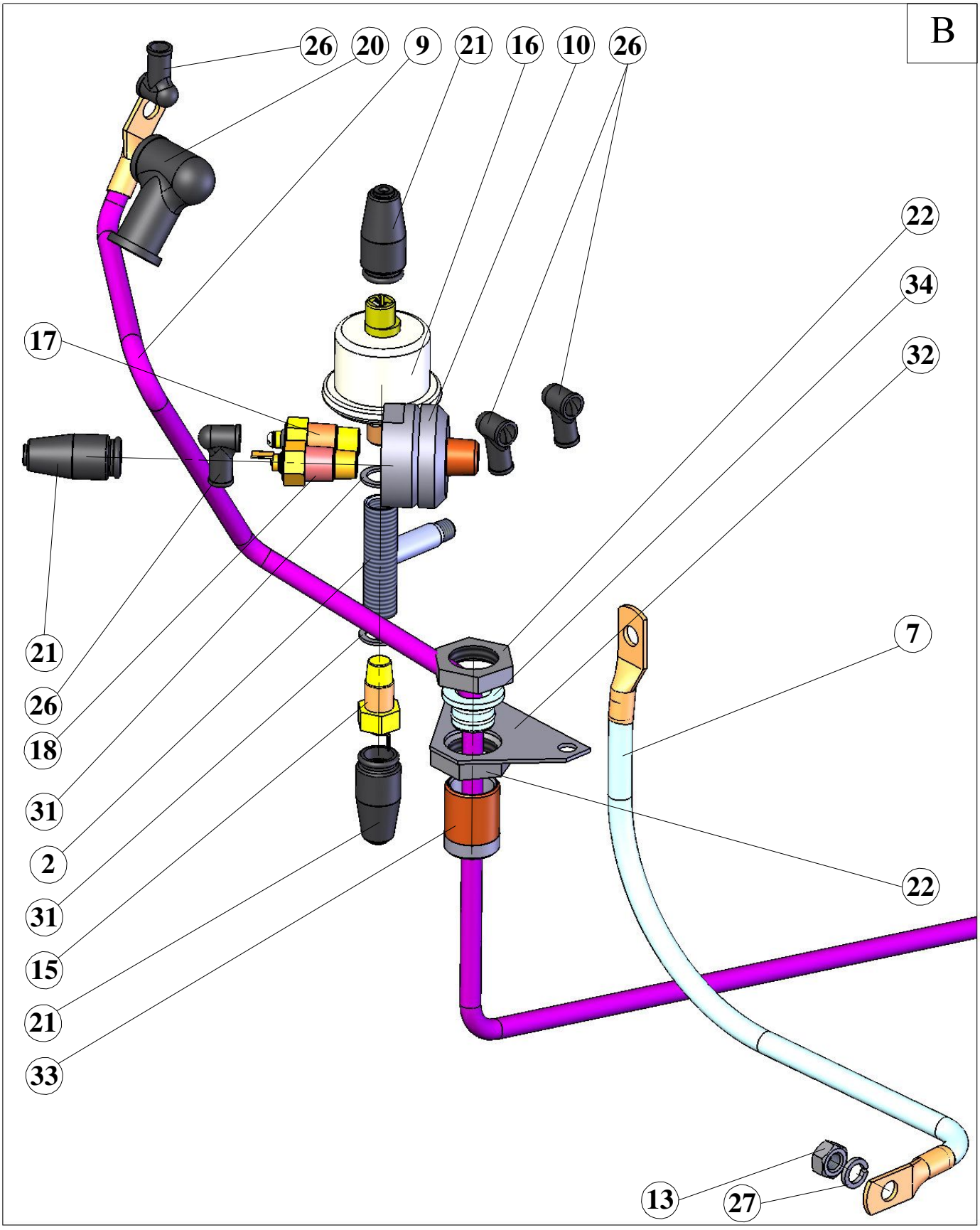

Рис. 20	581450.13.00.000	Электрооборудование	40

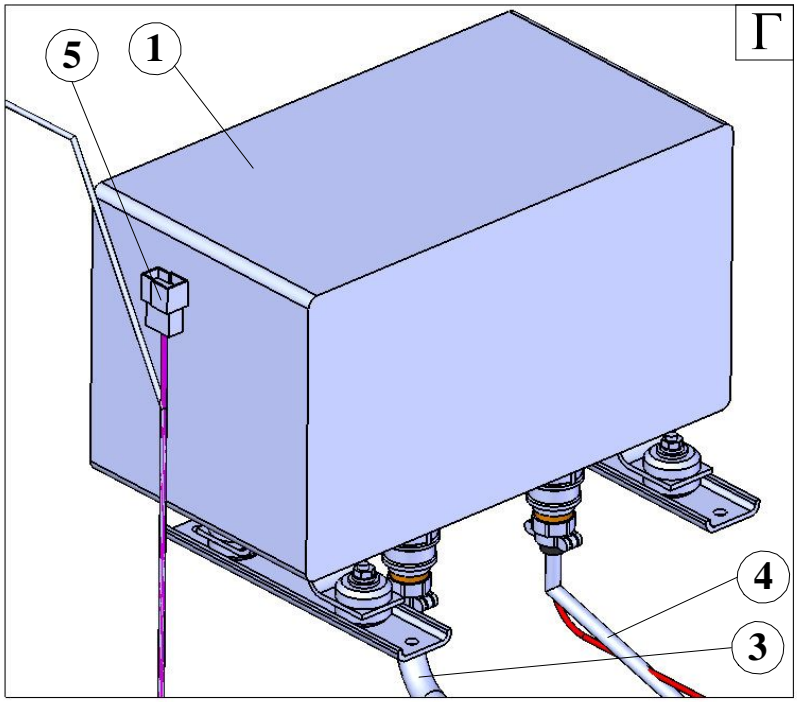

ПОЗ.	ОБОЗНАЧЕНИЕ	НАИМЕНОВАНИЕ	КОЛ.
1		ЯИНТ.408843.008 Пульт дистанционный	1
2	581450.13.03.000	Тройник	1
3	581450.13.04.000	Жгут №1	1
4	581450.13.05.000	Жгут №2	1
5	581450.13.06.000	Жгут №3	1
6	581450.13.07.000	Жгут заних фонарей	1
7	581450.13.08.000	Провод массы	1
8	581460.13.02.000	Блок контроля дистанционный	1
9	СБ-214.01.07.100	Провод в сборе	1
10	СБ-234.13.04.000	Коллектор	1
11		Боковой фонарь с оранжевым отблеском Кат. G17 SM /IA (без углового крепления)	4
12		Выключатель ВК-343-01.01 ТУ 37.003.701-75	1
13		Гайка М10-6Н.5.019 ГОСТ 5915-70	1
14		Гнездо 203 612 ОСТ37.003.032-88	5
15		Датчик ММ-111В ТУ311-00225621.157	1
16		Датчик ММ-358-3829010 ТУ37.003.387-78	1
17		Датчик ТМ-100В ТУ311-00225621.154-93	1
18		Датчик ТМ-111-07-01 ТУ311-00225621.154-93	1
19		Колодка гнездовая 602 601	5
20		Колпачок защитный наконечника провода(5320-3724055)	1
21		Колпачок защитный штекерного соединения проводов(5320-3724085)	3
22		Контргайка 20-Ц ГОСТ 8968-75	2
23		Реле 901.3747 ТУ37.003.1418-94	1
24		Фара 3LPr 21362 с лампой H324V-70W	1
26		Чехол защитный клеммы генератора(4310-3701019)	4
27		Шайба 10.65Г.019 ГОСТ 6402-70	1
28	581450.13.10.001	Проводник	1
29	581450.13.10.002	Проводник	1
30	581450.13.10.003	Проводник	1
31	СБ-172-1.03.00.004	Прокладка	2
32	СБ-234.13.00.003	Ушко	1
33	СБ-234.13.02.001	Штуцер	1
34	СБ-234.13.02.002	Втулка предохранительная	1
35	СБ-92-1А.01.07.201-03	Наконечник	1

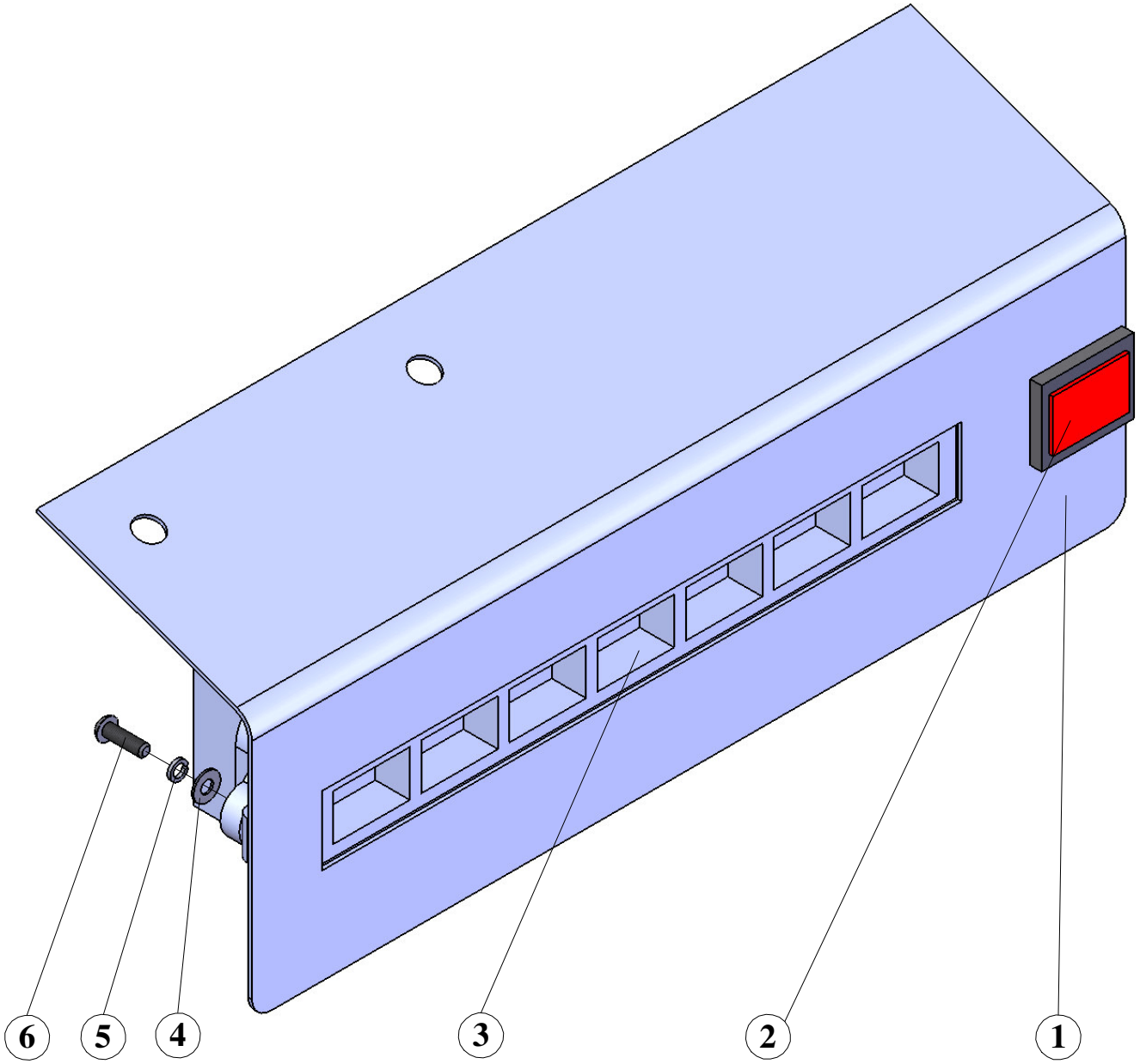

ПОЗ.	ОБОЗНАЧЕНИЕ	НАИМЕНОВАНИЕ	КОЛ.
1	581450.13.02.100	Панель в сборе	1
2		Лампа контрольная 2202.3803-47 ТУ37.003.1109-82	1
3		Блок контрольных ламп 2312.3803 010-27 ТУ 37.003.1109-82	1
4		Шайба С 3.02.Ст3кп ГОСТ 11371-78	2
5		Шайба 3.65Г.019 ГОСТ 6402-70	2
6		Винт В.М3-6gх10.48.016 ГОСТ 17473-80	2

Рис. 22

581460.02.00.000-01

Брызговик правый

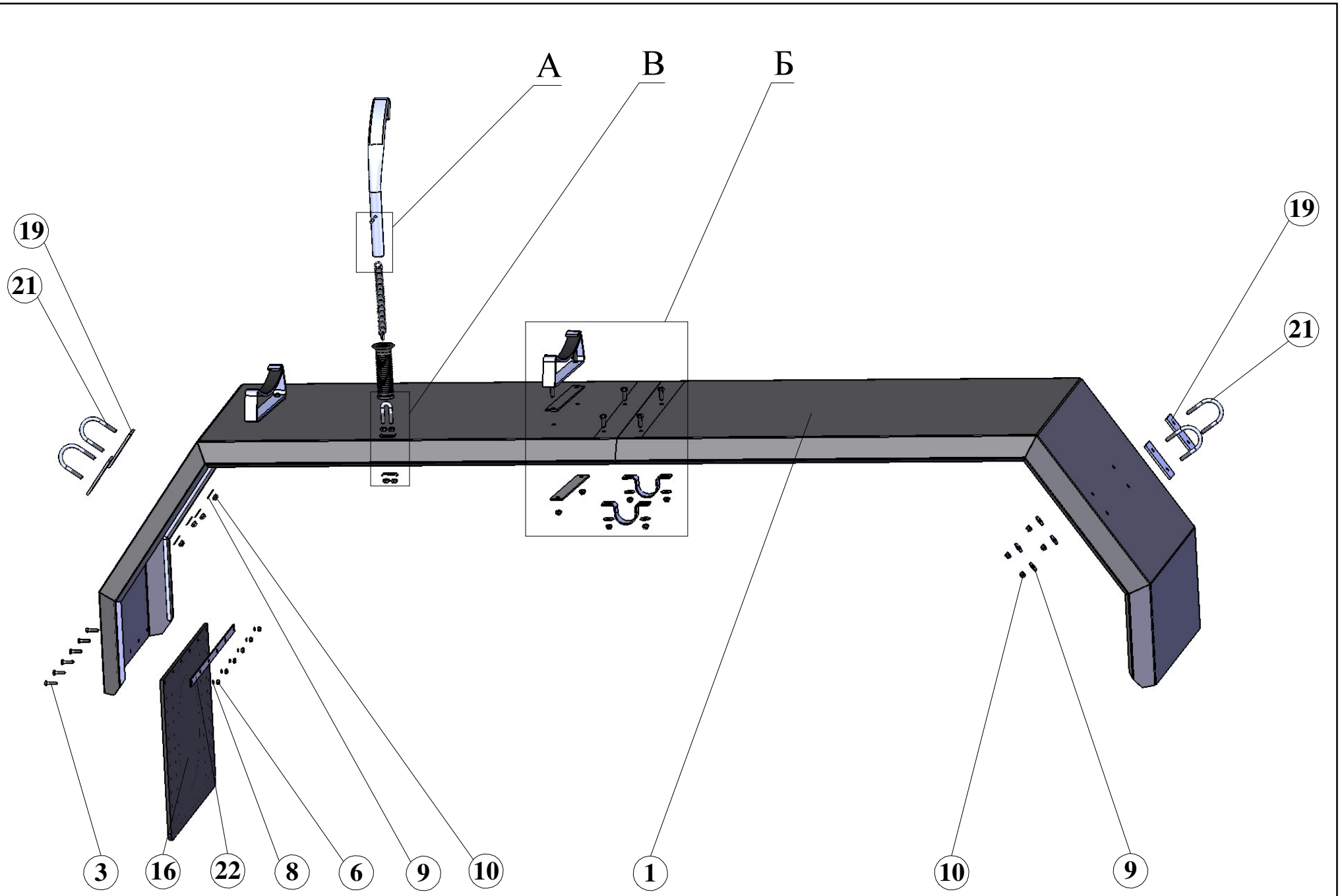

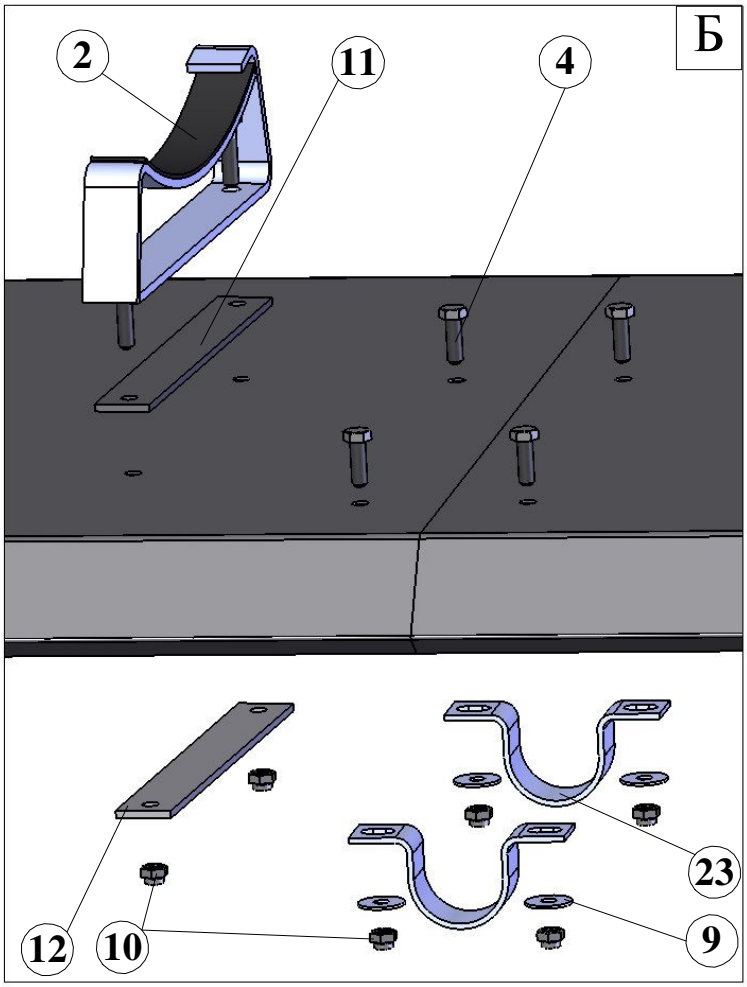

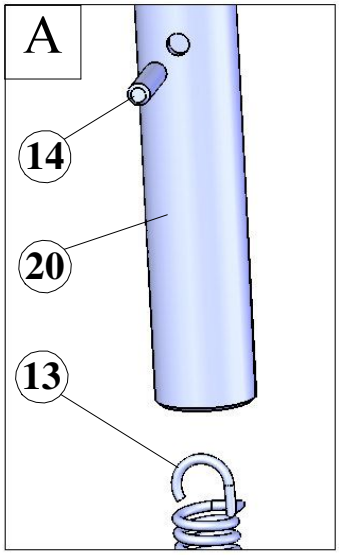

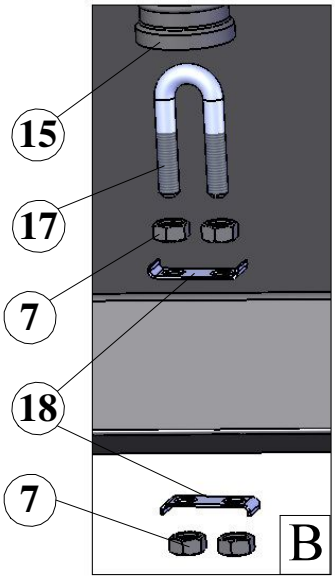

ПОЗ.	ОБОЗНАЧЕНИЕ	НАИМЕНОВАНИЕ	КОЛ.
1	581460.02.01.000	Брызговик	1
2	СБ-159А.01.13.100	Кронштейн	2
3		Болт М6-6gх25.58.019 ГОСТ 7798-70	6
4		Болт М8-6gх25.58.019 ГОСТ 7798-70	4
5		Болт М8-6gх35.58.019 ГОСТ 7798-70	4
6		Гайка М6-6Н.5.019 ГОСТ 5915-70	6
7		Гайка М8-6Н.5.019 ГОСТ 5915-70	4
8		Шайба 6.65Г.019 ГОСТ 6402-70	6
9	22.045.128.-30	Шайба 8х25х1,5.01	12
10	25 1645 (45 9566 2205)	Гайка М8-6Н	16
11	СБ-159А.01.13.006	Прокладка	2
12	СБ-159А.01.13.007	Планка	2
13	СБ-159А.01.13.008	Пружина (гибкая)	1
14	СБ-159А.01.13.009	Штифт	1
15	СБ-159А.01.13.010	Ручка	1
16	СБ-172-1.01.14.001	Фартук	1
17	СБ-239.22.00.001	Хомут	1
18	СБ-239.22.00.002	Планка	2
19	СБ-239.22.00.004	Планка	4
20	СБ-239.22.00.005	Крюк	1
21	СБ-92-1А.01.01.004	Хомут	4
22	СБ-92-1А.01.09.003	Планка	1
23	СБ-92В-1.01.00.001	Хомут	2

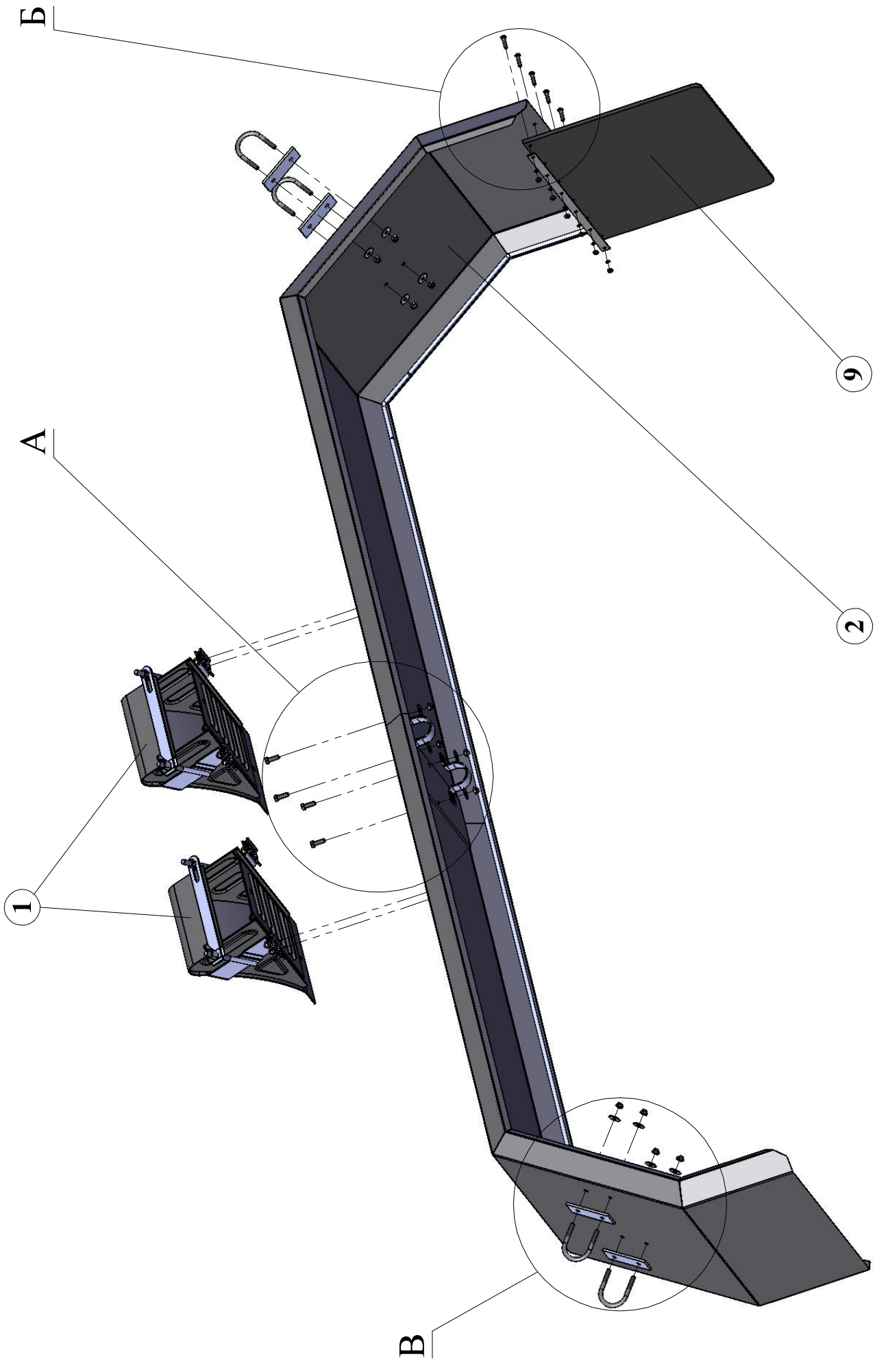

Рис. 23	581460.04.00.000-01	Брызговик левый	45

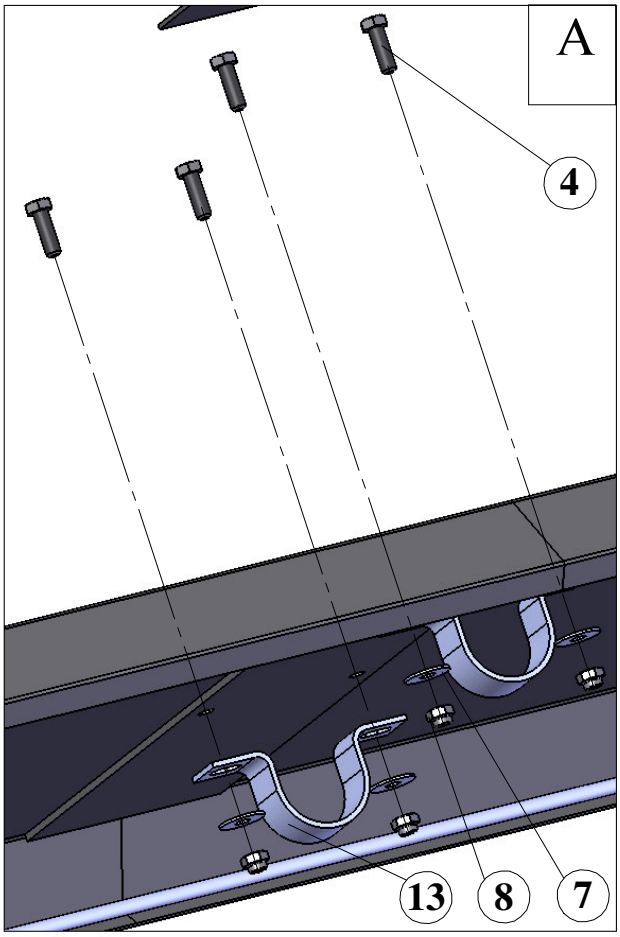

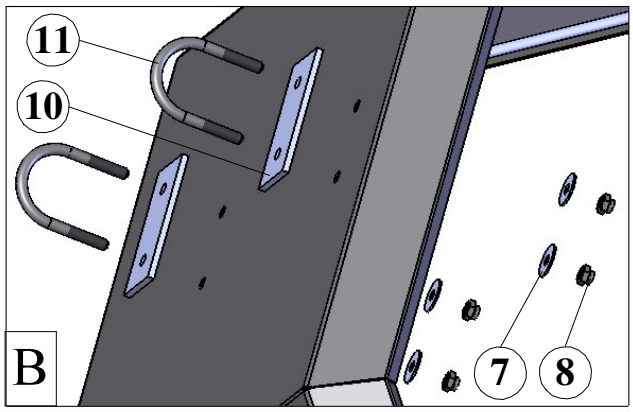

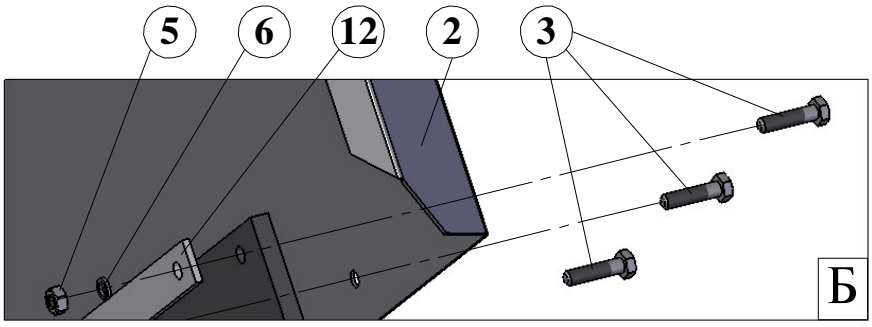

ПОЗ.	ОБОЗНАЧЕНИЕ	НАИМЕНОВАНИЕ	КОЛ.
1		Упор противооткатный в сборе	2
2	581460.04.01.000	Брызговик	1
3		Болт М6-6gх25.58.019 ГОСТ 7798-70	6
4		Болт М8-6gх25.58.019 ГОСТ 7798-70	4
5		Гайка М6-6Н.5.019 ГОСТ 5915-70	6
6		Шайба 6.65Г.019 ГОСТ 6402-70	6
7	22.045.128.-30	Шайба 8х25х1,5.01	12
8	25 1645 (45 9566 2205)	Гайка М8-6Н	12
9	СБ-172-1.01.14.001	Фартук	1
10	СБ-239.22.00.004	Планка	4
11	СБ-92-1А.01.01.004	Хомут	4
12	СБ-92-1А.01.09.003	Планка	1
13	СБ-92В-1.01.00.001	Хомут	2

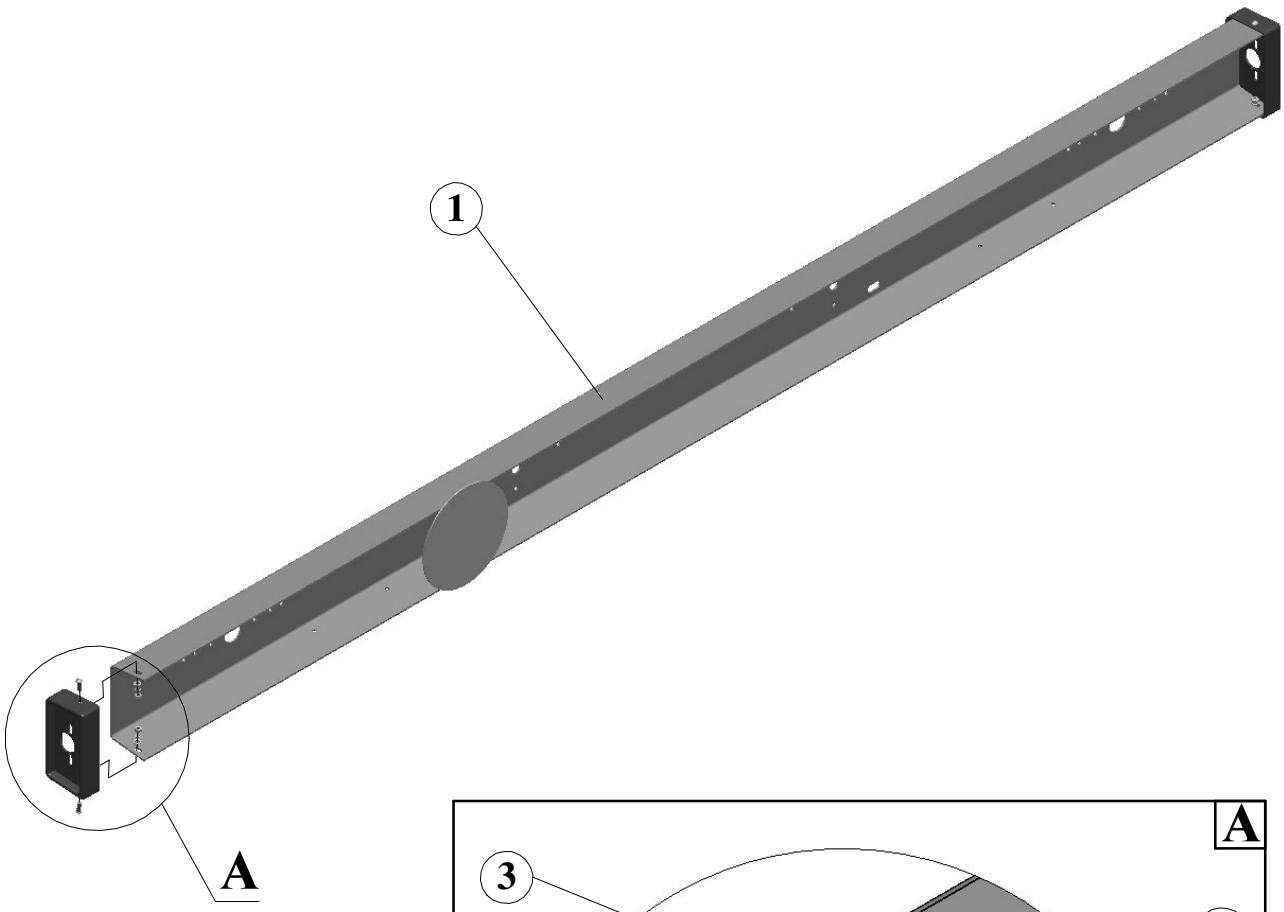

ПОЗ.	ОБОЗНАЧЕНИЕ	НАИМЕНОВАНИЕ	КОЛ.
1	581460.05.00.001	Брус	1
2	581460.05.00.002	Крышка	2
3		Винт В.М6-6gх16.48.016 ГОСТ 17473-80	4
4		Шайба С6.02.Ст3кп ГОСТ 11371-78	4
5		Шайба 6.65Г.019 ГОСТ 6402-70	4
6		Гайка М6-6Н.5.019 ГОСТ 5915-70	4

Болт ГОСТ 7798-70

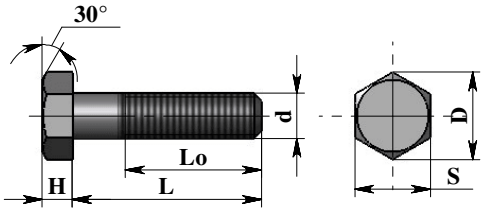

Рисунок	Обозначение	Размеры, мм						Количество
		d	S	H	D	L	Lo	
1	2	3						4
15	M6x10	6	10	4	10,9	10	10	4
2	M6x16	6	10	4	10,9	16	16	10
18,22,23	M6x25	6	10	4	10,9	25	18	16
14,17,22,23	M8x25	8	13	5,5	14,2	25	25	20
7,17,22	M8x35	8	13	5,5	14,2	35	22	10
6,15	M10x25	10	17	7	18,7	25	25	9
2	M12x25	12	19	8	20,9	35	25	4
3	M12x45	12	19	8	20,9	45	30	6
17	M16x40	16	24	10	26,2	40	40	2
17	M16x50	16	24	10	26,2	50	38	2
15	M20x60	20	30	13	33,3	60	46	2

Винт ГОСТ 17473-80

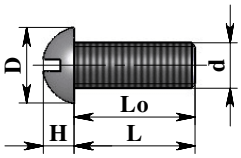

Рисунок	Обозначение	Размеры, мм					Количество
		d	D	H	L	Lo	
1	2	3					4
21	M3x10	3	5,5	2	10	10	2
14	M6x12	6	10,0	4,2	12	12	1
19,24	M6x16	6	10,0	4,2	16	16	5

Винт ГОСТ 1477-93

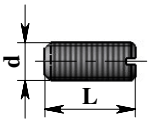

Рисунок	Обозначение	Размеры, мм			Количество
		d	L		
1	2	3			4
15	M5x12	5	12		1

Гайка ГОСТ 5915-70

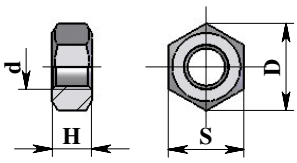

Рисунок	Обозначение	Размеры, мм					Количество
		d	S	D	H		
1	2	3					4
2,18,22,23,24	M6	6	10,0	10,9	5,0		30
7,14,17,22	M8	8	13,0	14,2	6,5		22
6,20	M10	10	17,0	18,7	8,0		7
6,8	M12	12	19,0	20,9	10,0		11
17	M16	16	24,0	26,5	13,0		4
15	M20	20	30,0	33,3	16,0		2

Шайба ГОСТ 6402-70

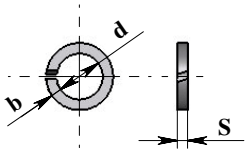

Рисунок	Обозначение	Размеры, мм			Количество
		d	S=b		
1	2	3			4
21	3.65Г	3,1	1,0		2
2,15,18, 19,22-24	6.65Г	6,1	2,0		35
7,14,17	8.65Г	8,1	2,5		18
6,10,15,20	10.65Г	10,1	3,0		19
2,6,8	12.65Г	12,1	3,5		26
2,17	16.65Г	16,3	4,5		28
2,15,17	20.65Г	20,5	5,5		28

Шайба ГОСТ 13465-77

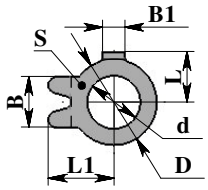

Рисунок	Обозначение	Размеры, мм							Количество
		d	D	B1	B	L	L1	S	
1	2	3							4
6	10	10,5	17	4,4	10,0	10,0	11,4	1,0	1

Шайба ГОСТ 11371-78

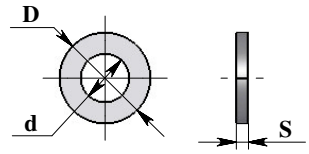

Рисунок	Обозначение	Размеры, мм				Количество
		d	D	S		
1	2	3				4
21	3	3,2	7,0	0,5		2
9,14,15,19,24	6	6,4	12,5	1,6		13
9	8	8,4	17,0	1,6		2
14	10	10,5	21,0	2,0		2
2,3,8	12	13,0	24,0	2,5		18
16	16	17,0	30,0	3,0		2
15,16	20	21,0	37,0	3,0		3

Шайба ГОСТ 6958-78

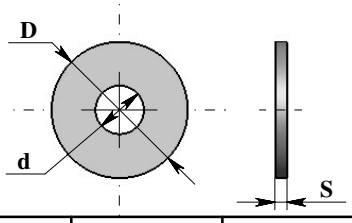

Рисунок	Обозначение	Размеры, мм				Количество
		d	D	S		
1	2	3				4
17	8	9,0	24,0	2,0		14
15	20	21,0	60,0	4,0		2

Контргайка ГОСТ 8968-75

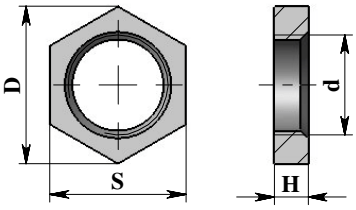

Рисунок	Обозначение	Размеры, мм					Количество
		H	d	S	D		
1	2	3					4
4	15	8,0	Труб. 1/2"	32,0	36,9		2
20	20	9,0	Труб. 3/4"	36,0	41,6		2
4	40	10,0	Труб. 1 1/2"	60,0	69,3		6

Масленка ГОСТ 19853-74

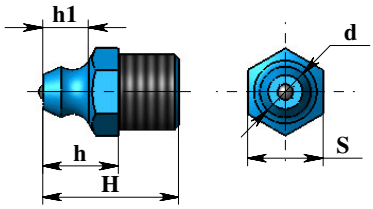

Рисунок	Обозначение	Размеры, мм						Количество
		S	d	H	h	h1		
1	2	3						4
16,19	1.2	10,0	6,7	18,0	10,0	7,0		3
15	2.2							1

Шпилька ГОСТ 22032-76

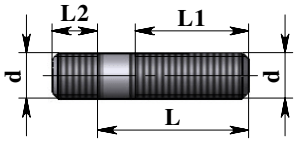

Рисунок	Обозначение	Размеры, мм					Количество
		d	L	L1	L2		
1	2	3					4
6,8	M12x40	12,0	40,0	30,0	12,0		8

Ось ГОСТ 9650-80

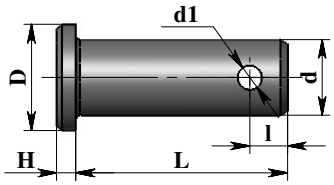

Рисунок	Обозначение	Размеры, мм						Количество
		d	L	D	H	d1	l	
1	2	3						4
9	6-6x14	6,0	14,0	10,0	2,0	1,6	4,0	1
9	6-8x20	8,0	20,0	12,0	2,0	2,0	5,0	2
16	6-16x45	16,0	45,0	20,0	3,0	4,0	5,0	1
16	6-16x75	16,0	75,0	20,0	3,0	4,0	5,0	1
16	6-20x140	20,0	140,0	25,0	4,0	4,0	6,0	1

Тройник ГОСТ 8948-75

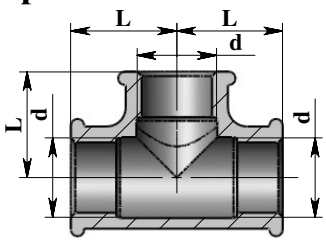

Рисунок	Обозначение	Размеры, мм			Количество
		d	L		
1	2	3			4
4	Ц15	Труб. 1/2"	28,0		1
4	Ц40	Труб. 1 1/2"	50,0		2

Подшипник ГОСТ 6874-75

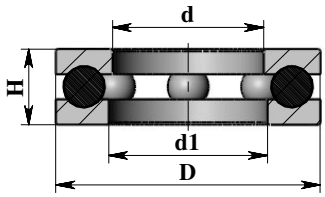

Рисунок	Обозначение	Размеры, мм					Количество
		H	D	d	d1		
1	2	3					4
19	8104	10,0	35,0	20,0	20,2		1

Грязесъемник ГОСТ 24811-81

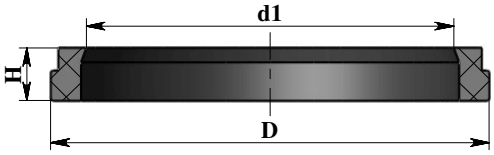

Рисунок	Обозначение	Размеры, мм				Количество
		H	D	d1		
1	2	3				4
19	2-50	7,0	58,0	48,6		1

Кольцо ГОСТ 13941-86

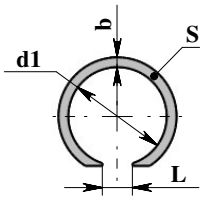

Рисунок	Обозначение	Размеры, мм						Количество
		d1	d2	L	S	b	e	
1	2	3						4
6	2В37	40,2	-	10	1,2	3,2	-	1

Прокладка ГОСТ 23358-87

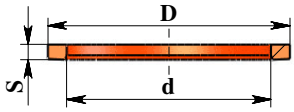

Рисунок	Обозначение	Размеры, мм				Количество
		d	D	S		
1	2	3				4
8	27	27,0	32,0	2,0		1
8	42	42,5	49,0	3,2		1

Шпонка ГОСТ 23360-78

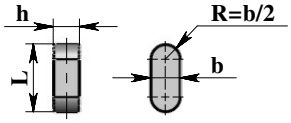

Рисунок	Обозначение	Размеры, мм				Количество
		h	L	b		
1	2	3				4
9	8x7x18	7,0	18,0	8,0		1

Шплинт ГОСТ 397-79

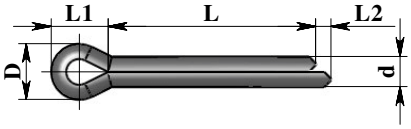

Рисунок	Обозначение	Размеры, мм						Количество
		D	L	L1	L2	d		
1	2	3						4
9	1,6x16	2,8	16,0	3,2	2,5	1,4		1
9	2,0x16	3,6	16,0	4,0	2,5	1,8		2
14	2,5x20	4,6	20,0	5,0	2,5	2,3		2
16	4,0x28	7,4	28,0	8,0	4,0	3,7		2
16	4,0x36	7,4	36,0	8,0	4,0	3,7		1

Штифт ГОСТ 3128-70

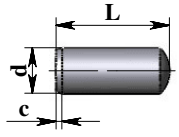

Рисунок	Обозначение	Размеры, мм				Количество
		d	L	c		
1	2	3				4
6	4x10	4,0	10,0	0,6		1
6	12x30	12,0	30,0	1,6		2

НОМЕРНОЙ УКАЗАТЕЛЬ

ОБОЗНАЧЕНИЕ	№ рис.
1/13915/21 (45 9962 1311)	1
1/13915/21 (45 9962 1345)	1
1/13915/21 (45 9989 1013)	1
1/25742/11	9
1/45677/80 (45 9986 2006)	10
1/55404/21 (45 9989 1013)	4
1/55409/21	2,8,16
1/59707/21 (45 9989 1161)	10
1/59885/21 (45 9989 1453)	1,4
22.045.128.-30	22,23
22.045.128-013	2
25 1645 (45 9566 2205)	2,4,22,23
251646 (45 9566 2207)	10
251647 (45 9566 2209)	1,2,4,8,16
251649 (45 9566 1213)	1,4
356-70573	6
356-70667-01	2
581411.01.16.001	4
581450.10.00.004	14
581450.10.02.000	14
581450.13.00.000	1
581450.13.02.100	21
581450.13.03.000	20
581450.13.04.000	20
581450.13.05.000	20
581450.13.06.000	20
581450.13.07.000	20
581450.13.08.000	20
581450.13.10.001	20
581450.13.10.002	20
581450.13.10.003	20
581460.01.00.000	1
581460.01.04.002	4
581460.01.04.003	4
581460.01.04.004	4
581460.01.04.006	4
581460.01.04.010	4
581460.01.04.014	4
581460.01.04.015	4
581460.01.04.016	4
581460.01.04.017	4
581460.01.04.018	4
581460.01.04.100	4
581460.01.04.200	4
581460.01.04.300	4
581460.01.04.400	4

ОБОЗНАЧЕНИЕ	№ рис.
581460.01.04.600	4
581460.01.04.601	5
581460.01.04.602	5
581460.01.04.603	5
581460.01.04.604	5
581460.01.04.605	5
581460.01.05.000	2
581460.01.05.001	6
581460.01.05.200	6
581460.01.06.000	2
581460.01.06.001	8
581460.01.06.002	8
581460.01.06.003	8
581460.01.06.004	8
581460.01.06.007	8
581460.01.06.008	8
581460.01.06.100	8
581460.01.07.000	2
581460.01.07.001	9
581460.01.07.002	9
581460.01.07.003	9
581460.01.07.004	9
581460.01.07.100	9
581460.01.07.200	9
581460.01.07.400	9
581460.01.07.500	9
581460.01.07.600	9
581460.01.10.000	2
581460.01.11.000	2
581460.01.13.000	2
581460.01.14.000	2
581460.01.15.000	2
581460.01.15.001	10
581460.01.15.200	10
581460.01.15.300	10
581460.02.00.000-01	1
581460.02.01.000	22
581460.04.00.00-01	1
581460.04.01.000	23
581460.05.00.000	1
581460.05.00.001	24
581460.05.00.002	24
581460.13.02.000	20
58146С.01.01.000	2
58146С.01.02.000	2
58146С.01.03.000	2
58146С.01.03.100	3
58146С.01.04.000	2

ОБОЗНАЧЕНИЕ	№ рис.
58146С.01.04.001	4
58146С.01.05.100	6
58146С.10.00.000	2
58146С.10.01.000	14
581550.00.00.002	2
853528 (45 9972 4081)	1,2,4
СБ-159А.01.06.003	8
СБ-159А.01.09.400	9
СБ-159А.01.13.006	22
СБ-159А.01.13.007	22
СБ-159А.01.13.008	22
СБ-159А.01.13.009	22
СБ-159А.01.13.010	22
СБ-159А.01.13.100	22
СБ-159А.01.22.001	3
СБ-159А.01.22.002	3
СБ-172-1.01.00.002-01	2
СБ-172-1.01.03.100	16
СБ-172-1.01.03.101	17
СБ-172-1.01.03.102	17
СБ-172-1.01.03.200	17
СБ-172-1.01.03.201	18
СБ-172-1.01.03.201-01	18
СБ-172-1.01.03.220	18
СБ-172-1.01.03.250	18
СБ-172-1.01.03.300	17
СБ-172-1.01.03.500	1
СБ-172-1.01.03.600-01	16
СБ-172-1.01.03.601	19
СБ-172-1.01.03.602	19
СБ-172-1.01.03.603	19
СБ-172-1.01.03.610	19
СБ-172-1.01.03.620-01	19
СБ-172-1.01.03.630	19
СБ-172-1.01.03.700-01	16
СБ-172-1.01.03.801	16
СБ-172-1.01.03.801-01	19
СБ-172-1.01.03.801-03	17
СБ-172-1.01.03.802	16
СБ-172-1.01.03.803	16
СБ-172-1.01.03.804	16
СБ-172-1.01.03.820	16
СБ-172-1.01.05.002	6
СБ-172-1.01.05.003	6
СБ-172-1.01.05.004	6
СБ-172-1.01.05.005	6
СБ-172-1.01.07.000	2
СБ-172-1.01.07.000-01	2

ОБОЗНАЧЕНИЕ	№ рис.
СБ-172-1.01.07.001	15
СБ-172-1.01.07.002	15
СБ-172-1.01.07.003	15
СБ-172-1.01.07.004	15
СБ-172-1.01.07.005	15
СБ-172-1.01.07.006	15
СБ-172-1.01.07.007	15,16,19
СБ-172-1.01.07.100	15
СБ-172-1.01.07.200	15
СБ-172-1.01.08.001	14
СБ-172-1.01.14.001	22,23
СБ-172-1.03.00.004	20
СБ-178.04.00.001	4
СБ-214.01.07.100	20
СБ-234.00.00.003	2
СБ-234.00.00.004	2
СБ-234.00.00.006	2
СБ-234.11.00.001	6
СБ-234.13.00.003	20
СБ-234.13.02.001	20
СБ-234.13.02.002	20
СБ-234.13.04.000	20
СБ-239.00.00.002	2
СБ-239.00.00.004	2
СБ-239.00.00.005	1
СБ-239.04.00.001	4
СБ-239.04.00.021	4
СБ-239.04.00.022	4
СБ-239.04.05.000	4
СБ-239.04.06.001	4
СБ-239.06.00.000	2
СБ-239.06.01.000	16
СБ-239.11.00.001	6
СБ-239.11.00.002	6,8
СБ-239.11.00.004	6
СБ-239.11.00.005	6
СБ-239.11.01.000	6
СБ-239.11.03.000	6
СБ-239.11.04.000	6
СБ-239.15.00.004	10,12
СБ-239.15.01.000	10
СБ-239.15.01.001	11
СБ-239.15.01.002	11
СБ-239.15.01.100	11
СБ-239.15.04.000	10
СБ-239.15.04.001	12
СБ-239.15.04.002	12
СБ-239.15.05.000	10

ОБОЗНАЧЕНИЕ	№ рис.
СБ-239.15.05.001	13
СБ-239.15.05.002	13
СБ-239.22.00.001	22
СБ-239.22.00.002	22
СБ-239.22.00.004	22,23
СБ-239.22.00.005	22
СБ-239.22.00.008	2
СБ-239.22.00.009	2
СБ-89Б.18.00.003	9
СБ-89Б.18.01.300	11
СБ-92-1А.01.01.004	2,4,22,23
СБ-92-1А.01.01.904	11
СБ-92-1А.01.03.902	16
СБ-92-1А.01.04.102	4
СБ-92-1А.01.06.067	11
СБ-92-1А.01.07.201-03	20
СБ-92-1А.01.09.003	22,23
СБ-92-1А.01.10.003	4
СБ-92-1А.01.10.012	9
СБ-92В-1.01.00.001	22,23
СБ-92В-1.01.05.001	6
1020 8 1/4 Фиттинг	4
1610 10/8 1/2 Серьга	4
1610 10/8 1/4 Серьга	4
1635 01 1/2 Болт пустотелый	4
1635 01 1/4 Болт пустотелый	4
2501 1/2 Фиттинг	4
45 9760 1506 - заклёпка 3,3х10 ОСТ 37.001.160-83	9
45 9922 1484 Гайка 6 ОСТ37.001.310-85	10,13
45 9928 1604 Муфта 6 ОСТ37.001.309-85	10,13
459922 1405 Гайка 8 ОСТ37.001.310-85	4
459928 0605 Муфта 8 ОСТ37.001.309-85	4
53213-4215375 Крестовина	4
М004-R15 Регулятор давления	4
М043-Р12 Манометр	4
S2510 1/4 1/2 Фиттинг	4
S2530 1/2 1/4 Футорка	4
Блок контрольных ламп 2312.3803 010-27 ТУ 37.003.1109-82	21
Боковой фонарь с оранжевым отблеском кат. G17 SM /IA (без углового крепления)	20
Болт ГСТ 90	8
Выключатель ВК-343-01.01 ТУ 37.003.701-75	20
Гидромотор МП90 ТУ 23.1.301-81	8
Глушитель дизеля Д145Т-1201012	6
Гнездо 203 612 ОСТ37.003.032-88	20
Головка напорная ГМ-50 ГОСТ 28352-89	4
Грязесъемник 2-50 ГОСТ 24811-81	19
Датчик ММ-111В ТУ311-00225621.157	20
Датчик ММ-358-3829010 ТУ37.003.387-78	20

ОБОЗНАЧЕНИЕ	№ рис.
Датчик ТМ-100В ТУ311-00225621.154-93	20
Датчик ТМ-111-07-01 ТУ311-00225621.154-93	20
Дизель Д144-31-У ТУ 23.3	6
КамАЗ-53229-0001033-15	1
Колодка гнездовая 602 601	20
Колпачок защитный наконечника провода (5320-3724055)	20
Колпачок защитный штекерного соединения проводов (5320-3724085)	20
Кран латунный шаровый 11Б27 п1 Dy=15	4
Кран латунный шаровый 11Б27 п1 Dy=40	4
Лампа контрольная 2202.3803-47 ТУ37.003.1109-82	21
Насос НПА 90Р-П ТУ4141-002-07522144-99	6
Пломба 1-6х10АД1М-10 ГОСТ18677-73	4
Подшипник 7312 ТУ 37.006.162-89	15
Полуфланец ГСТ90-00.001	8
Пучкователь кабеля 430х4.5 psi 100	4
Пучкователь кабеля 430х4.5 psi 100	8
РВД25.110.850.0,3.05-45-05-90.44,5-44,5-У190	8
Редуктор 575L	2
Реле 901.3747 ТУ37.003.1418-94	20
Световозвращатель ФП310Е ТУ 37.003.073-80	2
Теплообменник HPA12 TK15 24V	8
Упор противооткатный в сборе	23
Фара-прожектор 3LPr21362 с лампой H324V-70W	20
Хомут TORRO 23-35 13 C7W1	4,5,8
Хомут TORRO 32-50 13 C7W1	8
Хомут TORRO 50-70 13 C7W1	4,6
Цепь 14Ц15Хр РТМ2201-78-73	4
Чехол защитный клеммы генератора (4310-3701019)	20
ЯИНТ.408843.008 Пульт дистанционный	20